Bedienungsanleitung

Wasserenthärtungsanlage

KE015-E
KE015-Z
KE015-M

KE036-6

WE027-6

Multi Großküchen GmbH
Industriestr. 22
27356 Rotenburg / W.

Sehr geehrter Kunde,

Wir bedanken uns für den Kauf unseres automatischen Wasserenthärters MULTI Großküchen GmbH. Lesen Sie bitte dieses Handbuch, bevor sie den Wasserenthärter MULTI Großküchen GmbH installieren. Bei Problemen wenden Sie sich bitte an den Händler in Ihrem Land / Ihrer Region oder direkt an unsere Firma. Bitte bewahren Sie die Gebrauchsanleitung sorgfältig. Alle Kontaktdaten finden Sie auf der letzten Seite dieses Handbuchs.

So Funktioniert es,

Die MULTI Großküchen GmbH Produkte sind moderne Wasserenthärter auf Basis eines vollautomatisierten Regenerationsprozesses, der auf Salztabletten stützt. MULTI Großküchen GmbH -Systeme arbeiten auf der Basis von hochwertigen Bettionentauscher im Inneren des Gerätes. Das Harz entfernt die im Wasser gelösten Calcium-(Ca) und Magnesiumsalze (Mg). Die Reduzierung der Wasserhärte verhindert die Bildung von Ablagerungen im Inneren der Metallteile von Geräten, in denen Wasser erhitzt und abgekühlt wird, wie z.B.: Kaffeemaschinen, Glas- und Geschirrspüler, Backöfen, Eiswürfelbereiter, usw. Damit die MULTI Großküchen GmbH-Harze in unserem Wasserenthärter richtig funktionieren, ist es notwendig, das Niveau von Salz - Pellets in dem Salzlösungsbehälter kontinuierlich zu überwachen.

Packungsinhalt

1 Wasserenthärter MULTI Großküchen GmbH
1 Bedienungsanleitung
2 Meter Abfluss-Schlauch

Enthärtete Wassermenge nach den Härtegraden

1.1 °dH (°dH) deutscher Härtegrad: Ca- und / oder Mg-Salz entspricht 1 ° dH = 17,85 mg / l Calciumcarbonat (CaCO3) in 1 l Wasser gelöst

 1 °e also 1 Grad in der englischen Härteskala, so dass 0,8 l Wasser gelöste Mineralien, Härte (Ca und / oder Mg) in einem Volumen von 10 mg CaO enthält

 1 Grad in der französischen Härteskala - bedeutet, dass 1 l Wasser gelöste Mineralien, Härte (Ca und / oder Mg) in einem Volumen von 10 mg $CaCO_3$ enthält.

Deutsche Härteskala 1d°H = 1,25 °e – Grad in der englischen Härteskala Deutsche Härteskala 1d°H = 1,78 °f – Grad in der französischen Härteskala

Vorsichtshinweise

Vor der Installation lesen Sie bitte die folgenden Vorsichtshinweise:

1. Die Installation muss von qualifiziertem Personal mit Erfahrung bei ähnlichen Systemen und Arbeiten mit Strom, unter Beachtung der geltenden Sicherheitsbestimmungen, durchgeführt werden;

2. Vor der Installation überprüfen Sie bitte sorgfältig die Wasserenthärtungsanlage MULTI Großküchen GmbH, um sicherzustellen, dass sie während des Transports nicht beschädigt wurde und nicht defekt ist. Im Falle von Schäden oder Mängeln, wenden Sie sich bitte an Ihren Händler oder den Hersteller;

3. der Enthärter gewährt nur die Enthärtung des getesteten Trinkwassers, und ist nicht für die Enthärtung des Wassers von niedriger Qualität geeignet;

4. Die Wartung und Reparaturen müssen von qualifiziertem Personal unter Verwendung von Originalersatzteilen durchgeführt werden.

5. Der Wasserenthärter darf nicht Temperaturen unter null Grad Celsius oder dem Regen aussetzt werden.

6. Tragen Sie das Gerät nicht oder führen Sie keine Wartungsarbeiten mit nassen Händen oder Barfuss durch.

7. Vor dem Anschluss des Wasserenthärters MULTI Großküchen GmbH an das Stromnetz stellen Sie sicher, dass die Netzspannung der für die Anlage erforderlichen Spannung entspricht.

8. Um die Gefahr zu vermeiden, muss die Anlage eine Erdverbindung haben.

9. Der Mindestdruck sollte nicht niedriger als 1,5 bar sein und 6 bar nicht überschreiten, andernfalls ist ein Gerät zur Erhöhung oder Reduzierung des Wasserdrucks zu installieren.

Für den Fall der Nichteinhaltung dieser Hinweise übernimmt der Hersteller keinerlei Haftung für Schäden und / oder Verletzungen

6. Installation

6.1. Wahl des Installationsortes

Wählen Sie den Standort Ihres Wasserenthärters, mir Rücksicht darauf, dass:

1. Die Temperatur des Ortes im Bereich von 3 ° C bis maximal 40 ° C liegen muss.

2. Der Wasserenthärter leicht zugänglich ist, da das Salz in regelmäßigen Abständen in den Solebehälter eingeführt werden muss.

3. Der Abstand zwischen dem Wasserenthärter und dem Ablauf muss so kurz wie möglich sein und die Rücklaufleitung kann nicht gebogen oder zusammengedrückt werden;

4. Die flexiblen Verbindungen dürfen nicht geknickt oder gequetscht werden, damit der Wasserfluss in und aus dem Wasserenthärter nicht gestört wird;

5. Der Wasserenthärter sollte auf einer ebenen horizontalen Fläche aufgestellt werden

6. Wenn der Wasserenthärter an den Kessel oder eine andere Erwärmungsvorrichtung angeschlossen wird, ist sicherzustellen, dass das Rohr und der Wasserenthärter nicht überhitzt werden und die Länge der Leitungen zwischen dem Ausgang aus dem Wasserenthärter und dem Eintritt in den Kessel möglicherweise 3 m beträgt;

7. Der Wasserenthärter ist nicht in der Nähe von ätzenden Stoffen oder Säuredämpfen, oder in der Nähe von wärmeerzeugenden Komponenten zu installieren.

6.2. Vor der Installation

Jeder Wasserenthärter MULTI Großküchen GmbH muss vor dem ersten Gebrauch und der Verbindung zu einem anderen Gerät zunächst gespült werden:

1. die Verbindung zwischen dem Wasserausgang aus dem Netzwerk und dem Eingang des Netzwerk-Wassers in den Wasserenthärter herstellen (Eingang und Ausgang in und aus dem Wasserenthärter werden durch entsprechende Pfeile neben den Ventilen gezeigt);

2. den Wasserausgang an den Wasserenthärter MULTI Großküchen GmbH anschließen;

3. den Ausgang der Salzlösung mit flexiblem Schlauch geeigneter Länge anschließen und eine dichte Verbindung gewährleisten;

4. den Schutz-Überlaufbogen rechts des Wasserenthärters anschließen;

5. den flexiblen Schlauch vom Salzlösungsventil zum Auslauf;

6. den Ausgangsschlauch des Wasserenthärters zum Auslauf;

7. das Einlass-Ventil zum Wasserenthärter MULTI Großküchen GmbH öffnen und den Wasserenthärter in Regeneration -Modus umschalten, indem der Knopf im mittleren Teil des Steuerkopfes (7) im Uhrzeigersinn auf "Backwash" ["Rückspülung"] gedreht wird, durch das Gerät Wasser zum Auslauf durchlaufen lassen;

8. Durch den Wasserenthärter Wasser durchlassen, um das Harzbett zu aktivieren. Anfangs kann das Wasser eine leicht gelbliche Farbe haben und etwas geschäumt sein, die folgende Tabelle zeigt die Wassermenge, die bei verschiedenen Modellen der MULTI Großküchen GmbH Enthärter durchgelassen werden sollte;

9. Nach dem Spülen des Harzbettes ist zu überprüfen, ob das Wasser sauber ist und eine entsprechende Farbe und Geruch hat. Nach diesem Prozess die Wasserzufuhr schließen und den Kopf in den Normalbetrieb 'IN SERVICE umschalten indem der Drehknopf (7) in der Mitte des Steuerkopfes gedreht wird;

10. die entsprechende Menge an sauberem Wasser in den Behälter mit Salzlösung (ca. 20% des gesamten Tankinhalts) gießen, Salz in Tabletten bis zu dem an der Abdeckung angegebenen Niveau streuen, und die folgenden Anweisungen beachten.

6.3. Elektrischer Anschluss

Vor dem Anschluss des MULTI Großküchen GmbH Wasserenthärters an das Stromnetz, stellen Sie sicher, dass der Stecker mit der Steckdose kompatibel ist. Die Steckdose muss eine ordnungsgemäße Erdung haben. Der Wasserenthärter wurde gemäß den folgenden Europäischen Rechtsvorschriften hergestellt: Niederspannungsrichtlinie 93/68/EWG 2006/95/CEE und (elektrische Sicherheit), Elektromagnetische Verträglichkeit 2004/108/EWG und 93/68/EWG (elektrische Sicherheit). Die Installation muss in Übereinstimmung mit der Richtlinie (CEI 64.8) durchgeführt werden.

6.4. Wasseranschluss

Damit der MULTI Großküchen GmbH Wasserenthärter in der richtigen Weise arbeitet, ist sicherzustellen, dass der Wasserdruck zwischen 1,5 bar und 6 bar liegt, wenn der Druck zu hoch ist, verwenden Sie einen Druckminderer, wenn er zu niedrig ist, verwenden Sie ein Gerät, das den Druck erhöht. Um die Sicherheit und Einfachheit der Installation zu erhöhen, den Wassereinlassventil an dem Ein- und Auslauf des Wassers aus der Anlage anzubringen. Bevor Sie die Installation beenden, achten Sie darauf, den Treiber richtig einzustellen.

6.5. Anschluss des Ablaufs

Während der Regenerierung des Enthärters wird das Wasser zusammen mit der Salzlösung angesaugt und durch das Ionenaustauschharzbett geleitet und dann durch den Gummischlauch, dem Wasserenthärter angeschlossen, zu dem Ablauf abgeführt. Der Installateur sollte darauf achten, dass der Anschluss des Salzlösungsabflusses in die Kanalisation frei einlaufend ist.

Wichtig: Der Ablauf sollte 5L/min abführen können. Der Ablaufschlauch darf nicht geknickt oder gebrochen sein, da es den Abfluss verhindern würde. Wichtig ist auch die korrekte Installation des Ablaufschlauchs, um seine Entnahme zu verhindern. Das Herausnehmen oder die Sperrung des Ablaufschlauch kann Wasseraustritt außerhalb den Wasserenthärter verursachen.

Wichtig ist, dass der Enthärter an dem nächsten Abfluss installiert wird. Installieren Sie den Wasserenthärter gemäß diesen Punkten, die Nichteinhaltung dieser Anweisungen kann zu Überflutung und Ausfall des Enthärters führen:

- Wenn möglich sollte der Ablass-Eingang auf der Ebene der Basis des MULTI Großküchen GmbH Enthärters liegen;
- sollte der Ablass-Eingang höher befinden, ist die Installation zum Ablass möglich, der sich höchstens 1,8m von dem Ausgang des Ablasses aus dem Enthärter befindet, der Abstand von dem Enthärter zum Ablass darf jedoch nicht 5 m überschreiten und der Wasserdruck darf nicht niedriger als 2,8 bar sein;

- der Schlauch darf nicht gequetscht oder geknickt werden, das Wasser sollte ohne Hindernisse den kürzesten Weg zum Ablass fließen;
- der Ablaufschlauch kann direkt zum Heber angeschlossen werden oder mit dem Ablass anderer Vorrichtungen verbunden werden, um das Risiko des Wasserentzugs aus dem Ablaufkanal zurück in den Wasserenthärter zu vermeiden.

6.6. Sicherheitsablauf

Alle MULTI Großküchen GmbH Enthärter haben eine installierte Sicherheitseinrichtung an der Abdeckung des Solebehälters, die den Ablauf von überschüssigem Wasser aus dem Solebehälter im Fall eines Ausfalls ermöglicht. Bringen Sie den Gummischlauch an den Sicherungsbogen und das andere Ende am Abfluss an. Beachten Sie, dass der Abfluss sichergestellt werden muss und sich unter dem Sicherheitsablauf befindet, da das überschüssige Wasser aus der Vorrichtung durch Schwerkraft ausgetragen werden. Stellen Sie sicher, dass das Wasser aus dem Ablass nicht zurück in das Gerät geht.

7. Steuerköpfe

MULTI Großküchen GmbH Enthärter können mit drei Arten von Steuerköpfen ausgestattet werden: 'Time' [Zeit] 'Flow' [Durchfluss] oder Electronic [Elektronische].
Jeder der Köpfe hat unterschiedliche Möglichkeiten und Anwendung. Die Zeit- und Durchfluss- sind elektromechanische Köpfe und der dritte ist voll elektronisch. Jeder der Köpfe zeigt die aktuelle Zeit im System am / pm (vormittags / nachmittags). Die aktuelle Uhrzeit wird nach der ersten Einstellung der Uhr angezeigt. Der elektronische zeigt neben der aktuellen Zeit den Wochentag und das aktuelle Datum (TT / MM / JJ). Für den Zeit-Kopf [time] und Durchfluss-Kopf [flow] ist Standardzeit der Regeneration 2 Uhr morgens (2.00 Uhr), der elektronische gibt Ihnen die Möglichkeit, die Regeneration zu beliebiger Zeit zu programmieren. Keine Stromversorgung am Zeit-Kopf [time] und Durchfluss-Kopf [flow] kann die Verschiebung der angezeigten Stunden um die Zeit, wo die Spannungsversorgung abgeschaltet war, verursachen und wird auch zu einer Verschiebung der Regenerationsstunden führen. Am Durchfluss-Kopf [flow] verursacht der Strommangel auch eine Unterbrechung in der Arbeit des Durchflusszählers und das Wasser, das wir in dieser Zeit durch den Enthärter durchlassen, wird nicht gezählt.

8. Einstellung des Zeitkopfes

Stecken Sie den Stecker des Enthärters in die Steckdose

1. Sperrtaste des Ziffernblattes
2. 24 Stunden – Ziffernblatt
3. Nutschlitz – zeigt die aktuelle Zeit
4. 12 Tage Regeneration - Ziffernblatt 5.Sperrklinke die den Tag zeigt, an dem die Regeneration stattfinden soll
5. Pfeil, der den aktuellen Tag des Zyklus auf der Regenerationsscheibe zeigt
6. Wählen der Regenerierprozesse

Der Zeit-Kopf 'Time' arbeitet wie eine Uhr mit einem 24 Stunden Takt. Das Zifferblatt (2) macht innerhalb von 24 Stunden die volle Umdrehung, nach der 1 Tag auf dem 12-Tage-Regenerierungs-Zifferblatt (5) umgedreht wird. Die Standardzeit für den Beginn des Regenerationsprozesses des Wasserenthärters ist immer 2 am Morgen (02.00 Uhr). Wenn Sie die Regenerationszeit ändern müssen, sollten Sie die Verzögerung der Uhr eingeben, die die aktuelle Zeit (2) zeigt.

Beispiel: Wenn Sie wollen, dass die Regeneration um19:00 Uhr (19.00 Uhr) stattfinden soll, müssen Sie die Uhr um sieben Stunden in Bezug auf die aktuelle Zeit verzögern (2). Wenn die aktuelle Zeit 11:00Uhr ist -7 Stunden = Stellen Sie die Uhr auf 4:00 Uhr (4 Uhr morgens).

8.1. Aktuelle Uhrzeit einstellen

1.) Drücken und halten Sie die Sperrtaste **(1)** an
der linken Seite des Enthärter-Kopfes; 2) Halten Sie die Taste (1) schalten Sie die 24Stunden-Zifferblatt (2), so dass die Sperrklinke der Zeit (Tageszeit) die aktuelle Zeit erscheint. Die Zeit wird im System am / pm vorgestellt, am / pm (3). Lassen Sie die Sperrtaste und stellen Sie sicher, dass die Zähne der Zahnstange richtig eingerastet sind.

8.2. Einstellung der Regenerationsfrequenz

1.) Die Regenerationstage werden auf dem 12-TageRegenerierungs-Zifferblatt (4) eingestellt, es befindet sich auf der rechten Seite des Steuerkopfes. Die Regeneration kann zumindest jede 12 Tage eingestellt werden und am häufigsten jeden (1) Tag.
2.) Um den Tag der Regeneration einzustellen, ziehen Sie die Metallfalle (5) nach oben an jedem Tag, wenn Sie wollen, das die Regeneration stattfindet. Wenn alle Stifte (5) nach unten gedrückt werden, findet die Regeneration überhaupt nicht statt, wenn die Stifte nach oben gezogen werden, wird die Regeneration täglich stattfinden

Wenn Się möchten, dass die Regenerierung stattfindet:

alle **2 Tage**; ziehen Sie die Fallen Nr..: (2,4,6,8,10,12)
alle **3 Tage**; ziehen Sie die Fallen Nr..: (3,6,9,12)
alle **4 Tage**; ziehen Sie die Fallen Nr..: (4,8,12)
alle **6 Tage**; ziehen Sie die Fallen Nr..: (6,12)

3.) Nach der Einstellung der Regenerierung - Frequenz, kehren Sie das 12 Tage Zifferblatt (5), so dass der rote Pfeil (6) innerhalb des 12-Tage-Zifferblattes den Tage Nr. 1 zeigt. Der rote Pfeil zeigt den aktuellen Tag auf dem 12-Tage-Regenerierungs-Zifferblatt. Er dreht sich auf den nächsten Tag, wenn das Zifferblatt (2), eine vollständige Drehung um 24 Stunden macht.

8.3 Regenerationszyklus

Jede Regenerierung besteht aus vier Phasen der Regeneration des Ionenaustausch-Harzbettes. Abhängig von der Größe des Kopfes und des Wasserenthärters kann diese von 1 bis 3 Stunden bei einem elektromechanischen Kopf dauern (so lange dauert die vollständige Umdrehung des Drehknopfes der Regenerationsprozesse). Während der Regeneration wird Rohwasser aus dem Netzwerk weiter zur Anlage geliefert.

1. BACK WASH -Spülen gegen den Strom – die erste Stufe jeder Regeneration. Das Wasser aus dem Netzwerk wird verwendet, um die Harzpartikeln des Ionenaustausches von unten nach oben des Harzbehälters zu spülen und zu lockern. (Prozess ca. 15 min.)

2. BRINE + WASH -SALZLÖSUNG-SPÜLEN die zweite Stufe der Regeneration. Die Salzlösung (Salztabletten, gelöst in Wasser) aus dem Solebehälter und das Wasser aus dem Netzwerk werden durch das Ionenaustauschharzbett geleitet, um die äußere Beschichtung der Harzpartikel von den absorbierten Moleküle von Calcium (Ca) und Magnesium (Mg) zu reinigen. Die Strömung erfolgt von oben nach unten des Harzbehälters (ca. 60 min.)

3. RAPID RINSE –Schnelles Spülen -dritte Stufe des Regenerationsprozesses. Wiederum wird das Wasser aus dem Wassernetz verwendet, um den Salzrückstand des Harzbettes zu spülen. Dieser Prozess muss stattfinden, damit das Wasser sauber wird und keinen salzigen Geschmack hat. Die Strömung erfolgt von oben nach unten des Harzbehälters. (ca. 10 min.)

4. BRINE REFEEL - AUFTANKEN DES SALZLÖSUNGSBEHÄLTERS - der vierte und letzte Regenerationsprozess. Das Wasser aus dem Netzwerk wird in den Behälter mit Salztabletten geleitet, so dass das Salz darin gelöst wird und eine geeignete Konzentration der Lösung wurde für die nächste Regeneration verwendet wird. (ca. 12 min.)

8.4 Sofortige Regeneration

Wenn Sie eine sofortige Regeneration durchführen möchten: drehen Sie den Regeneration Knopf in der Mitte des Kopfes (7) im Uhrzeigersinn auf "REGENERATION" - die Regeneration startet automatisch und wird alle Phasen der Regeneration durchführen, kehrt anschließend zu "IN SERVICE" zurück.

9. Einstellen des Durchflusskopfes

Bitte den Enthärter-Stecker an die Steckdose anschließen

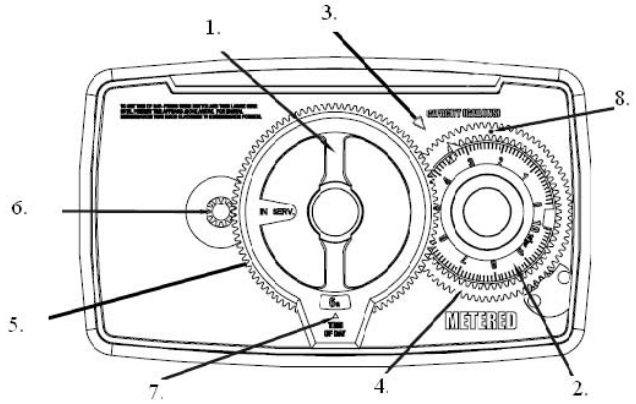

1. Drehknopf der Regenerationsvorgänge
2. Scheibe des Volumenprogrammierers, für den weiteren Regenerationsvorgang
3. Anzeiger des Wasservolumens für den weiteren Regenerationsvorgang
4. Volumenscheibe
5. 24-h-Ziffernblatt
6. Knopf der Ziffernblatt-Sperre
7. Aktuelle Uhrzeit anzeigende Kimme
8. Volumenanzeiger

Wichtig:
Für den regelrechten Betrieb des Enthärters mit dem Durchflusskopf soll das Gerät, an das er angeschlossen ist, eine einmalige Wasserentnahme nicht kleiner als 1.8 l/min haben.

9.1. Einstellen der aktuellen Uhrzeit

1.) Den Sperrknopf **(6)**links vom Enthärter-Kopf drücken und halten;
2.) Den gedrückten Knopf **(6)** haltend, das 24-h-Zifferblatt **(5)**so umdrehen, dass in der die Uhrzeit anzeigende Kimme (TIME OF DAY) die aktuelle Uhrzeit erscheint.

Die Uhrzeit wird im am/pm - System in der Kimme angezeigt (7). Den Sperrknopf loslassen und sicherstellen, dass die Zähne in der Zahlstange richtig verzahnt sind.

9.2. Einstellen der Regenerationshäufigkeit

Um die entsprechende Wassermenge zwischen den Regenerationsvorgängen zu programmieren, sollte zuerst die allgemeine Naturhärte des Wasser GH geprüft werden, anschließend den Wert mit der Tabelle im **Pkt. 5.)** vergleichen. Die einzelnen Enthärter von MULTI Großküchen GmbH kennzeichnen sich durch unterschiedliche Leistungsfähigkeit. Um die Wassermenge, nachdem der Regenerationsvorgang erfolgt, soll man: die Volumen-Scheibe (4.) anhalten, anschließend zu sich die Volumenprogrammierer-Scheibe (2.) ziehen und so umdrehen, dass sich der Wert, nach dem der Regenerationsvorgang erfolgen soll, unter dem Volumen-Anzeiger (Bereich 0,5 m -8 m) (8.) (der weiße Punkt auf der Volumen-Scheibe) befindet. Die Volumenprogrammierer-Scheibe (2.) loslassen und die Volumen-Scheibe (4.) entgegen dem Uhrzeigersinn bis zum Widerstand umdrehen. Den Drehknopf der Regenerationsvorgänge um 360° (1.) gemäß dem Uhrzeigersinn bis zur Position 'IN SERVICE' umdrehen. Nach Ablauf dieser Maßnahmen soll „der Wasservolumen-Anzeiger bis zum weiteren Regenerationsvorgang“ (3.) in einer Linie mit „dem Volumen-Anzeiger“ (8.) und mit ausgewähltem Wasservolumen zwischen den Regenerationsvorgängen auf der Volumenprogrammierer-Scheibe (2.) liegen. Das Gerät ist betriebsbereit.

10. Einstellen des Elektronischen Kopfes

Der elektronische Kopf gibt die größte Möglichkeit, Regenerationsverfahren und seine einzelnen Phasen zu kontrollieren. Er ermöglicht eine der vier Regenerationsarten zu wählen:

1. TIME – Zeitregeneration (Die Regeneration erfolgt in regulären Zeitabständen: 1,2,3,4 ... max. 30 Tage) um beliebig programmierte Uhrzeit.

2. TIME – WEEK MODE – Zeitregeneration an ausgewählten Wochentagen. (sie kann an einem beliebigen Wochentag z. B. jeden Dienstag, Donnerstag und Sonntag erfolgen) um beliebig programmierte Uhrzeit.

3. VOLUME IMMEDIATE – umgehende Durchflussregeneration (sie setzt sofort nach Durchfluss der vorprogrammierten Wassermenge ein) ohne die Möglichkeit, die Uhrzeit des Regenerationsvorgangs zu programmieren.

4. VOLUME DELAY – Durchflussregeneration mit Verzögerung**,** (die Regeneration erfolgt nach dem Durchfluss der vorgewählten Wassermenge) um beliebig vorgewählte Uhrzeit.

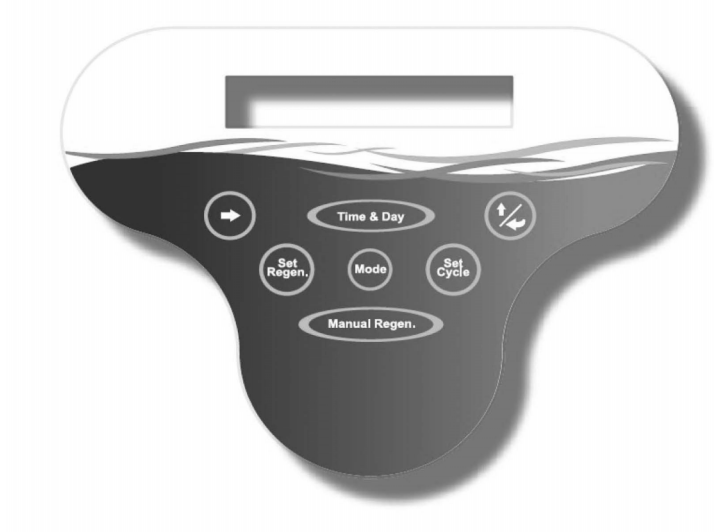

„rechter Pfeil“: Änderung der Menü-Parameter

„nach oben und Bestätigung“: erhöht den Parameterwert und bestätigt die Änderung

„Tag & Uhrzeit“: Einstellen der aktuellen Uhrzeit und des Wochentages

„Regenerationsverfahren“: das Menü dient dazu, das Regenerationsverfahren zu wählen. Beim elektronischen Kopf gibt es 4 Regenerationsverfahren:
Zeitregeneration = mit Intervallen zwischen den Regenerationsvorgängen
Zeitregeneration an ausgewählten Wochentagen
Mengenregeneration mit sofortigem Start
Mengenregeneration mit Zeitverzögerung. (Beschreibung siehe Pkt. 10)

„Einstellen von Parametern des Regenerationsvorgangs“: es gibt die Möglichkeit, die Häufigkeit der Regeneration, Tage der Regeneration, Liter, m³ , Wassergalone zwischen den Regenerationsvorgängen zu wählen; unterschiedliche Optionen abhängig von dem ausgewählten Regenerations-verfahren. Mehr im Abschnitt 'Programmieren des elektronischen Kopfes'

„Einstellen der Regenerationszyklen“: es gibt die Möglichkeit die einzelnen Etappen im Regenerationsvorgang einzustellen: Rückspülung, Salzlakelösung-Spülung / Salzlakebehandlung, Schnellspülung, Nachfüllen des Salzlakebehälters mit Wasser.

„Manuelle Regeneration“: manuelles Einstellen der umgehenden Regeneration bzw. mit Verzögerung bis zur vorprogrammierten Regenerations-Uhrzeit.

11. Einstellung des Mischers

Die MULTI Großküchen GmbH Enthärter liefern das Wasser völlig frei von (Gesamthärte 1odH) Partikeln von Calcium (Ca) und Magnesium (Mg). Jedoch in einigen Fällen können diese Moleküle im Wasser in kleinen Mengen benötigt werden. In MULTI Großküchen GmbH Enthärtern – **time**,-**flow und -electronic** (Option) können die Köpfe mit Mischern ausgestattet werden, die den Durchfluss einer bestimmten Wassermenge mit Umgehung des Ionenaustausch-Harzbettes direkt vom Eingang zum Ausgang der Anlage ermöglichen und dessen Enthärtung sichern. Die Schraube des Mischers ist auf der unteren linken Seite des Kopfes installiert (- auf dem Hals des Kopfes von vorne gesehen). Auf deren Umfang befindet sich ein Zifferblatt mit den Ziffern 5, 10, 15, 20, 25, 30, 40. Wir haben die Möglichkeit von 5% bis 40% des unenthärteten Rohwassers zuzulassen

12. Bakterizides Bett

Wenn in Ihrem Wasser die Gefahr von periodischen Bakterien – Vorherrschen besteht sollten Sie die richtige Art des Enthärters kaufen, in dessen Bett Silberpartikel vorhanden sind, wie Sie es in den Modellen -MULTI Großküchen GmbH – BARLINE finden. Die Anwendung eines solchen Enthärters neutralisiert die in Wasser vorhandenen Bakterien.

13. Wartung – Hinweise für den Benutzer

Wartung -Sie sollten regelmäßig den Füllstand des Wasserenthärters mit Salz in Tabletten prüfen (vordere Abdeckung vor dem Enthärter-Kopf), wenn der Salzgehalt zu niedrig ist, sollte der Benutzer das richtige Maß an Salz, das nicht weniger als 50% der Gesamtkapazität des Tanks beträgt auf die gewünschte Salzmenge von 90% der Behälterkapazität füllen. Am besten ist es, den Salzgehalt einmal pro Woche zu überprüfen.

HINWEIS: Wenn kein Salz nachgefüllt wird und die Salzlösung ohne Salztabletten ist, ist unten Wasser zu sehen, der Regenerationsprozess kann nicht richtig stattfinden, und das Gerät wird hartes Wasser erzeugen. Der Betrieb der Anlage ohne Salz über einen längeren Zeitraum von Regenerationen verursacht irreversible Beschädigung des Ionenaustauschharzes, und beeinträchtigt damit die Effizienz der Anlage.

14. Ausfälle

Im Falle einer Störung des MULTI Großküchen GmbH Wasserenthärters denken Sie daran, dass deren häufige Ursache der gebogene, gequetschte oder geknickte Ablaufschlauch der Salzlösung oder verstopfter Abfluss sein kann. Prüfen Sie sorgfältig, ob der Abfluss nicht verstopft ist oder der Ablaufschlauch der Salzlösung nicht geknickt oder beschädigt ist und ob das Wasser dadurch frei fließen kann. Sind eine dieser Leitungen oder der Abfluss verstopft, wird das Wasser, statt in den Ablauf, in den Harzbehälter zurückgenommen, dann in den Salzlösungbehälter, oben am Enthärterüberlaufen und zu dessen Überflutung führen.