Kühltechnik MULTI-LINE

Das komplette Programm

- Kochtechnik
- Pizza-System
- Hauben Lüftung
- Edelstahl-Möbel
- Spültechnik
- Kühltechnik
- Self-Service-System
- Zusatzgeräte
- Espresso-Maschinen

Der perfekte Service

MULTI Großküchen GmbH
Industriestraße 22, 27356 Rotenburg / W.
Tel.: 04261 9494-0
Fax.: 04261 5486
E-mail: info@multi-gastro.de
Internet: www.multi-gastro.de

2021

AGGREGAT IN MONOBLOCKFORM

Außerhalb der Kammer angebracht, erleichtert Zugang, Wartung und Reinigung des Kühlsystems.

TÜRÖFFNUNG MIT DEM FUSS (OPTION)

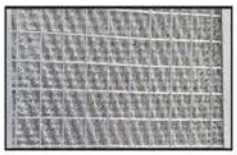

STAUBFILTER

Der Staubfilter des Kondensators filtert feste Partikel aus der Luft.

KIPPBARES FRONTPANEEL

Erleichtert die Wartungsarbeiten an der Kühleinheit, Reinigung des Verdampfers und Servicearbeiten.

ÖKO-KÄLTEMITTEL R290

ERHÖHTES VOLUMEN

Der Innenraum ohne Ventilator steigert bedeutend das Nettovolumen der Kammer, ermöglicht den Innenraum besser zu nutzen.

TOUCHPANEEL

Steuer-Touchpaneel zum besseren Nutzungskomfort.

LED BELEUCHTUNG

Das eingesetzte Licht verfügt über einen hohen Wirkungsgrad, was direkt zur Energieersparnis führt und entsprechende Beleuchtung des Kammerinnenraums garantiert.

AISI 304

Schränke mit erhöhtem Standard werden vollständig aus AISI 304 Stahl gefertigt.

TÜR MIT SELBSTSCHLIESSER

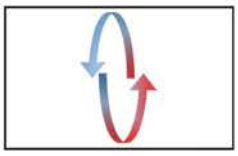

UMLUFTKÜHLUNG

Dieser Mechanismus garantiert ideale Temperaturenverteilung in der Kammer, zusätzlich generiert er einen Mantel, der dem Entweichen der kalten Luft nach außen vorbeugt.

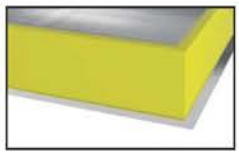

ISOLIERUNG

Polyurethan-Isolierung mit einer Dichte von 40 kg/m³ und Dicke 90 mm, garantiert wirkungsvolle Isolierung und Energieersparnis.

TIEFGEZOGENEN FÜHRUNGSSCHIENEN

An den Seiten, erhöhen sie die Hygiene im Kammerraum.

ÜBERWACHUNG (OPTION)

Ermöglicht eine Fernüberwachung der Küchengeräte.

LEICHTE REINIGUNG

DICHTUNGEN

Leicht tauschbare magnetische Dichtungen.

AUTOMATISCHE TAUWASSERVERDUNSTUNG

Automatisches Verdampfen des Kondensates nach dem Enteisen des Verdampfers- ermöglicht eine wartungsfreie Arbeit der Anlage.

PROFILIERTE GRIFFE

Profilierte Griffe garantieren Komfort und einfache Benutzung.

ALARM BEI NIEDRIGER UND HOHER TEMPERATUR

ALARM BEI OFFENER TÜR

Inhaltsverzeichnis

Kühl- und Tiefkühlschränke	*Standard, 1-türig*	**Seite 6M/1**
Kühl- und Tiefkühlschränke	*Standard, 2-türig*	**Seite 6M/3**
Kühl- und Tiefkühlschränke	*Premium, 1-türig*	**Seite 6M/5**
Kühltische 700mm tief	*Länge 1325mm*	**Seite 6M/7**
Kühltische 700mm tief	*Länge 1825mm*	**Seite 6M/9**
Kühltische 700mm tief	*Länge 2325mm*	**Seite 6M/11**
Kühltische 600mm tief		**Seite 6M/13**
Tiefkühltische 700mm tief		**Seite 6M/15**
Kühlunterbauten		**Seite 6M/17**
Abfallkühler		**Seite 6M/19**
Pizzabelegstation		**Seite 6M/21**
Pizza-Vorbereitung		**Seite 6M/23**
Aufsatzvitrinen		**Seite 6M/25**
Bankettwagen		**Seite 6M/27**

Kühl- und Tiefkühlschränke

Standard
- Kühlaggregat als Monoblock
- Verdampferfreier Innenraum
- Umluftkühlung, ca. 610 Liter
- PUR-Isolierung 60mm
- Kältemittel R290

- Material: Edelstahl
- elektronische Steuerung mit digitaler Temperaturanzeige
- Türanschlag wechselbar
- Türschloss
- automatische Abtauung und Tauwasserverdunstung
- Füße höhenverstellbar

344120	Temperaturbereich +2°C bis +10°C
230V 228W	inkl. 3 Roste GN 2/1 je Tür
720x821x2040mm	inkl. 6 Auflageschienen / Tür
344125	Temperaturbereich -14°C bis -21°C
230V 420W	inkl. 3 Roste GN 2/1 je Tür
720x821x2040mm	inkl. 6 Auflageschienen / Tür
	mit Verdampfer- und Türrahmenheizung
344106	Rost GN 2/1
344107	Auflageschienen für Roste GN 2/1

Option:
- selbstschließende Türen
- LED-Beleuchtung für Normalkühlung
- auf Anfrage
  Glastür (Normalkühlung)
  Fischkühlschrank
  geteilte Türen

LIEFERZEIT: ca. 1 - 3 Wochen u.ü.V.

Technische Daten finden Sie auf der nächsten Seite

Technische Daten

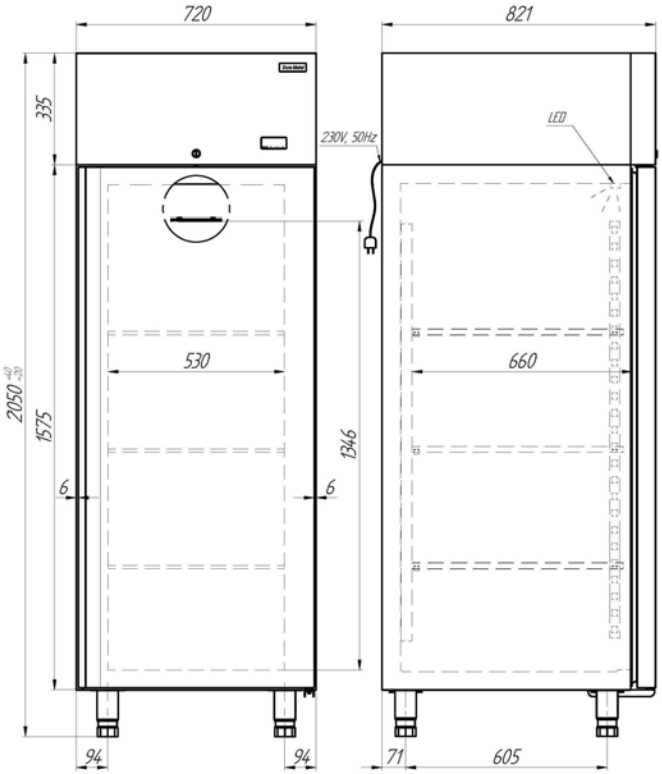

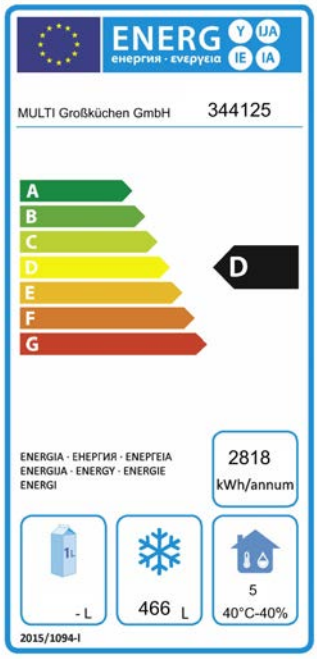

Kühl- und Tiefkühlschränke

Standard
- Kühlaggregat als Monoblock
- Verdampferfreier Innenraum
- Umluftkühlung, ca. 1340 Liter
- PUR-Isolierung 60mm
- Kältemittel R290

- Material: Edelstahl
- elektronische Steuerung mit digitaler Temperaturanzeige
- Türanschlag wechselbar
- Türschloss
- automatische Abtauung und Tauwasserverdunstung
- Füße höhenverstellbar

344121	Temperaturbereich +2°C bis +10°C
230V 363W	inkl. 3 Roste GN 2/1 je Tür
1440x821x2040mm	inkl. 6 Auflageschienen / Tür
344126	Temperaturbereich -14°C bis -21°C
230V 615W	inkl. 3 Roste GN 2/1 je Tür
1440x821x2040mm	inkl. 6 Auflageschienen / Tür
	mit Verdampfer- und Türrahmenheizung
344106	Rost GN 2/1
344107	Auflageschienen für Rost GN 2/1

Option:
- selbstschließende Türen
- Trennwand
- LED-Beleuchtung für Normalkühlung
- auf Anfrage Glastüren (Normalkühlung)

LIEFERZEIT: ca. 1 - 3 Wochen u.ü.V.

Technische Daten finden Sie auf der nächsten Seite

Technische Daten

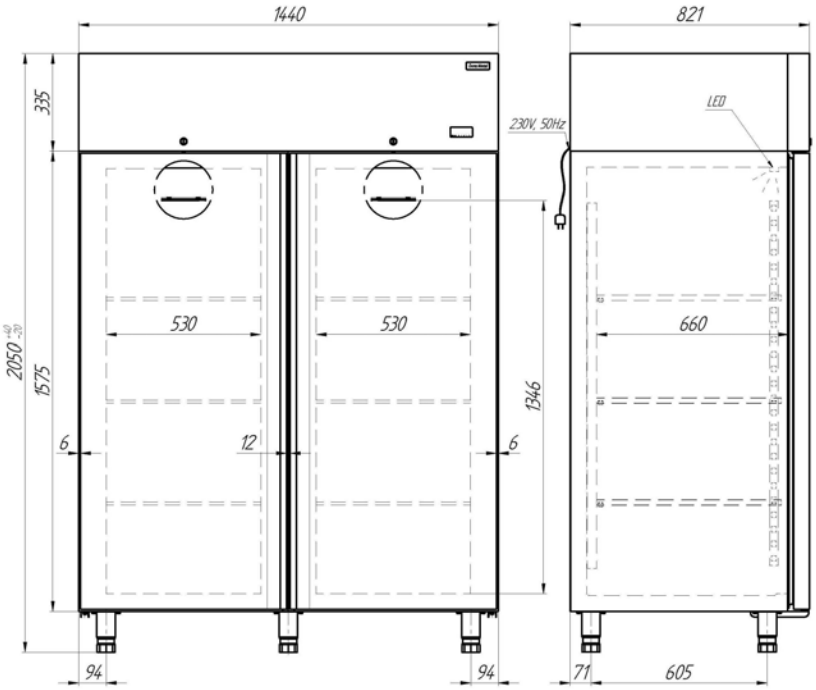

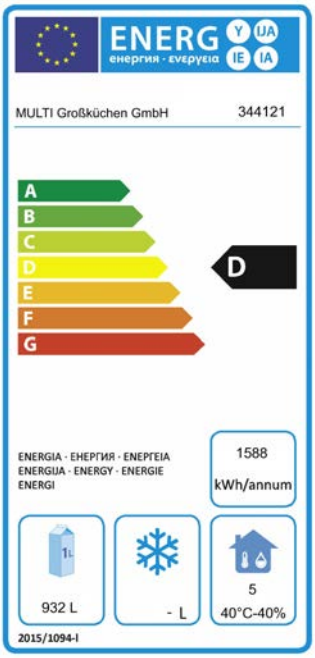

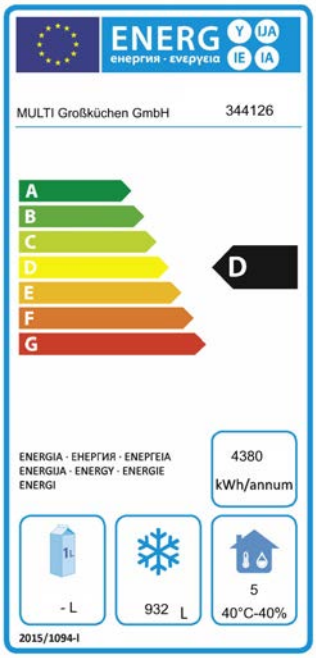

Kühl- und Tiefkühlschränke

Premium
- Kühlaggregat als Monoblock
- Verdampferfreier Innenraum
- Umluftkühlung, ca. 520 Liter
- PUR-Isolierung 90mm
- Kältemittel R290
- Material: Edelstahl AISI 304
- integrierte Sicken
- LED-Beleuchtung
- elektronische Steuerung mit digitaler Temperaturanzeige
- Türanschlag wechselbar
- selbstschließende Tür, Türschloss
- automatische Abtauung und Tauwasserverdunstung
- Füße höhenverstellbar

344060 230V 270W 714x869x2065mm	Temperaturbereich +2°C bis +10°C inkl. 3 Roste GN 2/1 je Tür
344065 230V 410W 714x869x2065mm	Temperaturbereich -14°C bis -21°C inkl. 3 Roste GN 2/1 je Tür
344106	Rost GN 2/1

Option:
- Fußpedal, Artikel 344105
- Laufrollen
- auf Anfrage Glastüren (Normalkühlung)

LIEFERZEIT: ca. 1 - 3 Wochen u.ü.V.

Technische Daten finden Sie auf der nächsten Seite

Technische Daten

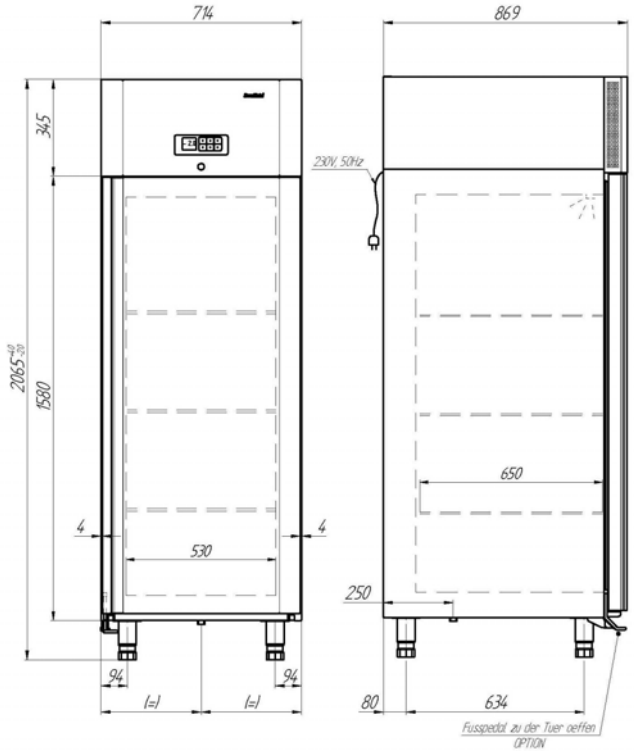

Kühltische

- Umluftkühlung
- PUR-Isolierung 50mm
- Kältemittel R-134-a

- Material: Edelstahl
- Aufkantung hinten
- automatische Abtauung und Tauwasserverdunstung
- selbstschließende Türen
- elektronische Steuerung mit digitaler Temperaturanzeige
- Aggregat links
- Füße höhenverstellbar

344025	mit 2 Türen
230V 380W	Temperaturbereich -2°C bis +10°C
1325x700x850mm	inkl. 1 Rost GN 1/1, 2 Paar Auflageschienen / Tür
344027	mit 1 Tür und 2 Schubladen
230V 380W	Temperaturbereich -2°C bis +10°C
1325x700x850mm	inkl. 1 Rost GN 1/1, 2 Paar Auflageschienen / Tür
344029	mit 4 Schubladen
230V 380W	Temperaturbereich -2°C bis +10°C
1325x700x850mm	
344090	eine Schublade GN 1/1 anstelle 1 Tür
344091	zwei Schubladen GN 1/1 anstelle 1 Tür
344092	drei Schubladen GN 1/1 anstelle 1 Tür
344099	Rost GN 1/1
344098	Auflageschienen für Rost GN 1/1

LIEFERZEIT: *Lager Rotenburg u.ü.V.*
ca. 3 Wochen

Technische Daten finden Sie auf der nächsten Seite

Technische Daten

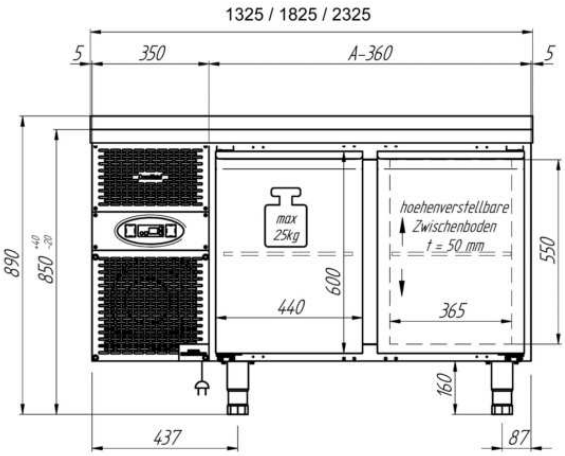

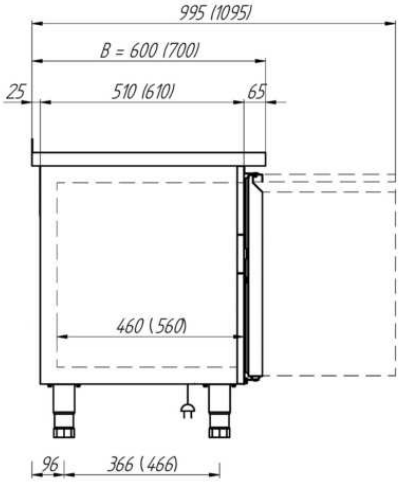

Option:
- Türschloss
- Laufrollen

Kühltische

- Umluftkühlung
- PUR-Isolierung 50mm
- Kältemittel R-134-a

- Material: Edelstahl
- Aufkantung hinten
- automatische Abtauung und Tauwasserverdunstung
- selbstschließende Türen
- elektronische Steuerung mit digitaler Temperaturanzeige
- Aggregat links
- Füße höhenverstellbar

ELEKTRO

344030	mit 3 Türen
230V 470W	Temperaturbereich -2°C bis +10°C
1825x700x850mm	inkl. 1 Rost GN 1/1, 2 Paar Auflageschienen / Tür
344031	mit 2 Türen und 2 Schubladen
230V 470W	Temperaturbereich -2°C bis +10°C
1825x700x850mm	inkl. 1 Rost GN 1/1, 2 Paar Auflageschienen / Tür
344032	mit 1 Tür und 4 Schubladen
230V 470W	Temperaturbereich -2°C bis +10°C
1825x700x850mm	inkl. 1 Rost GN 1/1, 2 Paar Auflageschienen / Tür
344033	mit 6 Schubladen
230V 470W	Temperaturbereich -2°C bis +10°C
1825x700x850mm	
344090	eine Schublade GN 1/1 anstelle 1 Tür
344091	zwei Schubladen GN 1/1 anstelle 1 Tür
344092	drei Schubladen GN 1/1 anstelle 1 Tür
344099	Rost GN 1/1
344098	Auflageschienen für Rost GN 1/1

LIEFERZEIT: *Lager Rotenburg u.ü.V.*
ca. 2 - 3 Wochen

Technische Daten finden Sie auf der nächsten Seite

Technische Daten

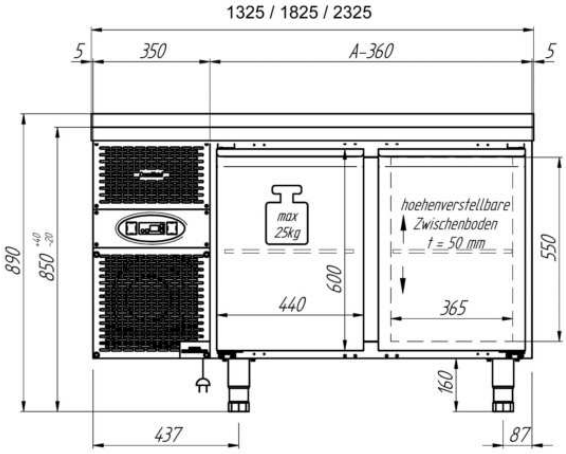

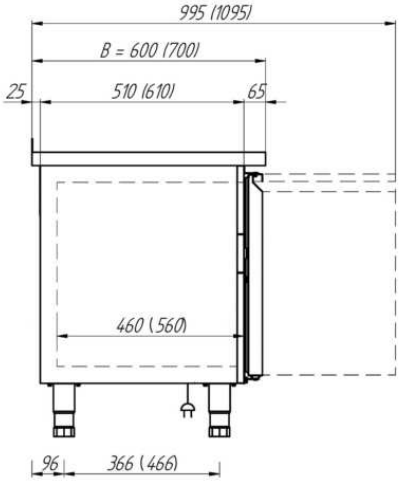

Option:
- Türschloss
- Laufrollen

Kühltische

- Umluftkühlung
- PUR-Isolierung 50mm
- Kältemittel R-134-a

- Material: Edelstahl
- Aufkantung hinten
- automatische Abtauung und Tauwasserverdunstung
- selbstschließende Türen
- elektronische Steuerung mit digitaler Temperaturanzeige
- Aggregat links
- Füße höhenverstellbar

344070	mit 4 Türen
230V 470W	Temperaturbereich -2°C bis +10°C
2325x700x850mm	inkl. 1 Rost GN 1/1, 2 Paar Auflageschienen / Tür
344071	mit 3 Türen und 2 Schubladen
230V 470W	Temperaturbereich -2°C bis +10°C
2325x700x850mm	inkl. 1 Rost GN 1/1, 2 Paar Auflageschienen / Tür
344072	mit 2 Türen und 2 Schubladen
230V 470W	Temperaturbereich -2°C bis +10°C
2325x700x850mm	inkl. 1 Rost GN 1/1, 2 Paar Auflageschienen / Tür
344073	mit 1 Tür und 6 Schubladen
230V 470W	Temperaturbereich -2°C bis +10°C
2325x700x850mm	inkl. 1 Rost GN 1/1, 2 Paar Auflageschienen / Tür
344074	mit 8 Schubladen
230V 470W	Temperaturbereich -2°C bis +10°C
2325x700x850mm	

Schubladen, Rost und Auflageschienen sehen Sie auf Seite 12

LIEFERZEIT: ca. 1 - 3 Wochen u.ü.V.

Technische Daten finden Sie auf der nächsten Seite

Technische Daten

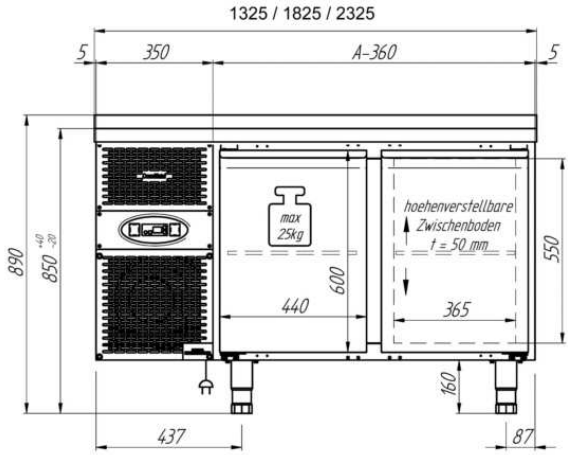

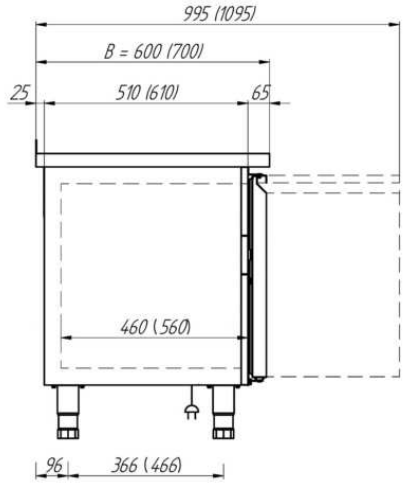

344090	eine Schublade GN 1/1 anstelle 1 Tür
344091	zwei Schubladen GN 1/1 anstelle 1 Tür
344092	drei Schubladen GN 1/1 anstelle 1 Tür
344099	Rost GN 1/1
344098	Auflageschienen für Rost GN 1/1

Option:
- Türschloss

Kühltische 600mm tief

- Umluftkühlung
- PUR-Isolierung 50mm
- Kältemittel R-134-a

- Material: Edelstahl
- Aufkantung hinten
- automatische Abtauung und Tauwasserverdunstung
- selbstschließende Türen
- elektronische Steuerung mit digitaler Temperaturanzeige
- Aggregat links
- Füße höhenverstellbar

344034	mit 2 Türen
230V 380W	Temperaturbereich -2°C bis +10°C
1325x600x850mm	inkl. 1 Rost GN 2/3, 2 Paar Auflageschienen / Tür
344035	mit 3 Türen
230V 470W	Temperaturbereich -2°C bis +10°C
1825x600x850mm	inkl. 1 Rost GN 2/3, 2 Paar Auflageschienen / Tür
344095	eine Schublade GN 2/3 anstelle 1 Tür
344096	zwei Schubladen GN 2/3 anstelle 1 Tür
344097	drei Schubladen GN 2/3 anstelle 1 Tür
344111	Rost GN 2/3

LIEFERZEIT: ca. 3 Wochen u.ü.V.

Technische Daten finden Sie auf der nächsten Seite

Technische Daten

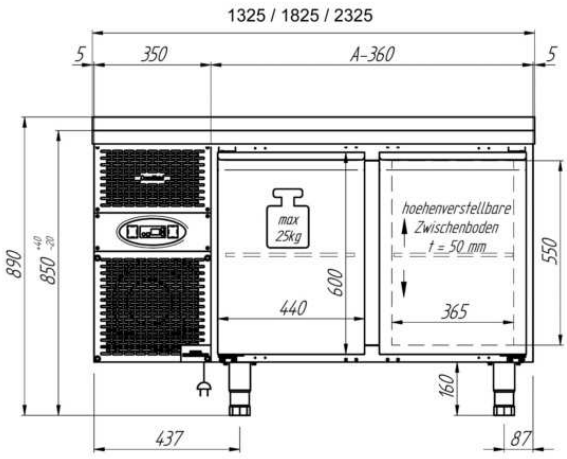

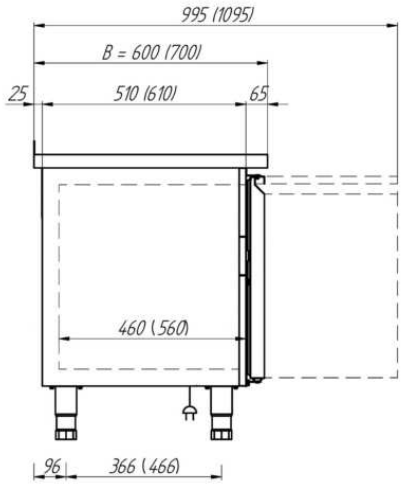

Option:
- Türschloss
- Laufrollen

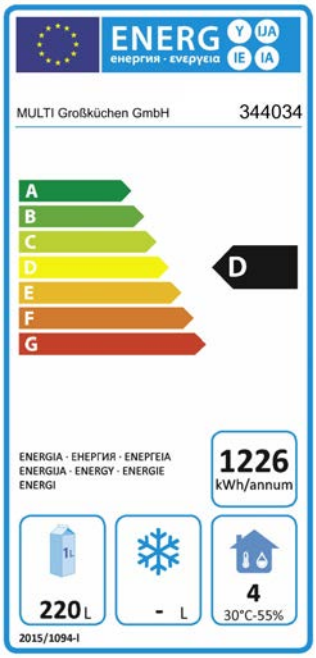

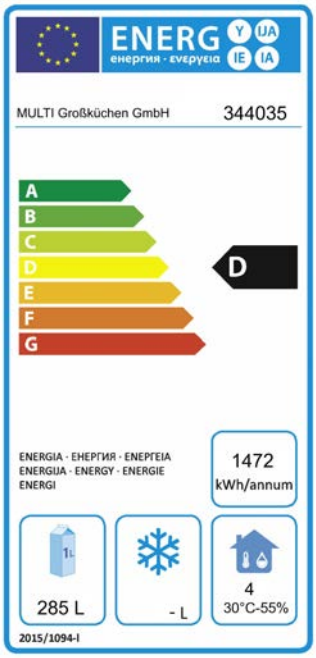

Tiefkühltische 700mm tief

- Umluftkühlung
- PUR-Isolierung 50mm
- Kältemittel R-134-a

- Material: Edelstahl
- Aufkantung hinten
- automatische Abtauung und Tauwasserverdunstung
- selbstschließende Türen
- elektronische Steuerung mit digitaler Temperaturanzeige
- Aggregat links
- Füße höhenverstellbar

344026	mit 2 Türen
230V 570W	Temperaturbereich -14°C bis -21°C
1325x700x850mm	inkl. 1 Rost GN 1/1, 2 Paar Auflageschienen / Tür
344036	mit 3 Türen
230V 570W	Temperaturbereich -14°C bis -21°C
1825x700x850mm	inkl. 1 Rost GN 1/1, 2 Paar Auflageschienen / Tür
344108	eine Schublade GN 1/1 anstelle 1 Tür
344109	zwei Schubladen GN 1/1 anstelle 1 Tür

LIEFERZEIT: ca. 3 Wochen u.ü.V.

Technische Daten finden Sie auf der nächsten Seite

Technische Daten

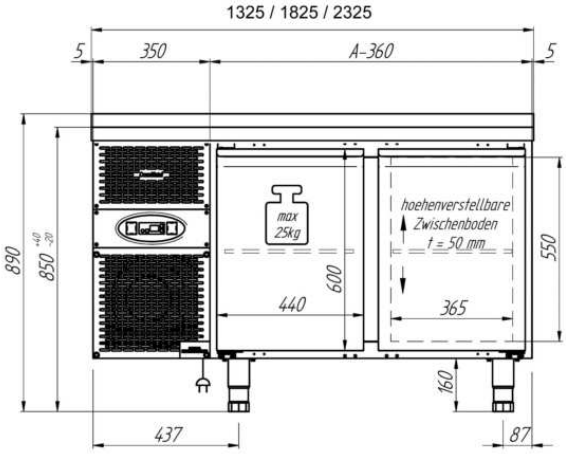

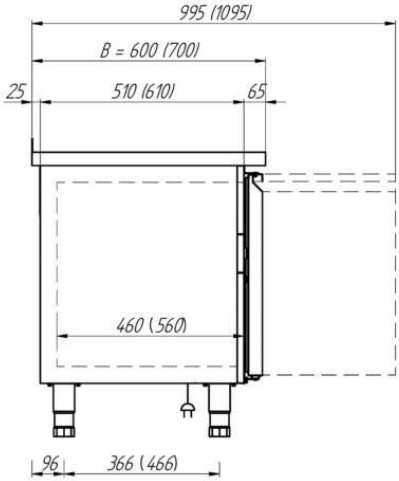

Option:
- Türschloss
- Laufrollen

Kühlunterbauten Saladette

- ohne Tischplatte
- Umluftkühlung
- Kältemittel R-134-a

- Material: Chromnickelstahl
- automatische Abtauung
- elektronische Steuerung mit digitaler Temperaturanzeige
- Aggregat links
- Füße höhenverstellbar

- Abbildung 887907

ELEKTRO CE

887905 230V 320W 1200x660x620mm	mit 4 Schubladen GN 1/1-100mm
887907 230V 320W 1600x660x620mm	mit 6 Schubladen GN 1/1-100mm

- Umluftkühlung
- Material: Edelstahl AISI 304
- inkl. 1 Rost und 2 Auflageschienen /Tür
- Temperaturbereich +0°C bis +10°C

ELEKTRO CE

344000 230V 380W 950x700x850/1465mm	mit 2 Türen inkl. Edelstahl-Klappdeckel inkl. Kunststoff-Schneidebrett Kapazität 2xGN 1/1 + 2x GN 1/4

LIEFERZEIT: ca. 3 Wochen u.ü.V.

Technische Daten finden Sie auf der nächsten Seite

Technische Daten

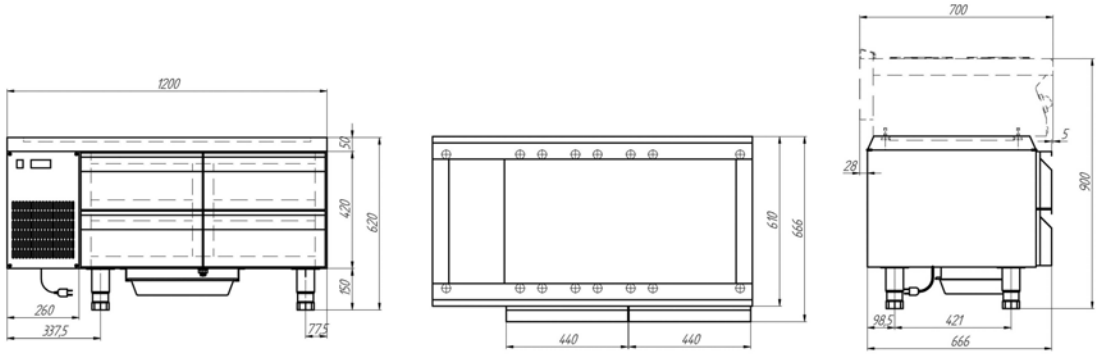

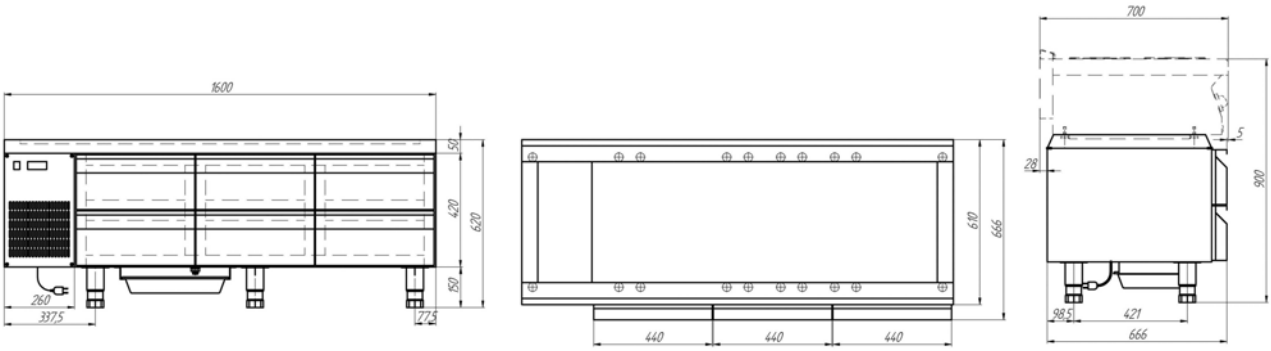

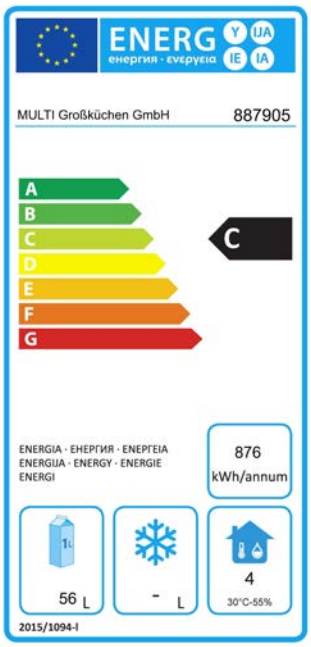

Abfallkühler

- steckerfertig
- Umluftkühlung
- Kältemittel R134a

- Einwurf durch CNS-Klappdeckel
- mit isoliertem Boden
- Spritzwasser geschützt
- Material:
  Korpus rostfreies poliertes Blech
  Tür aus rostfreiem geschliffenen Blech
- elektronische Steuerung mit
  digitaler Temperaturanzeige

344085	1 x 120 Liter
230V 520W	Temperaturbereich +2°C bis +15°C
980x716x1176mm	
344086	2 x 120 Liter
230V 520W	Temperaturbereich +2°C bis +15°C
1630x716x1176mm	
344087	1 x 240 Liter
230V 520W	Temperaturbereich +2°C bis +15°C
1080x866x1346mm	
344088	2 x 240 Liter
230V 730W	Temperaturbereich +2°C bis +15°C
1830x866x1346mm	

Option:
- Türschloss

LIEFERZEIT: ca. 3 Wochen u.ü.V.

Technische Daten finden Sie auf der nächsten Seite

Technische Daten

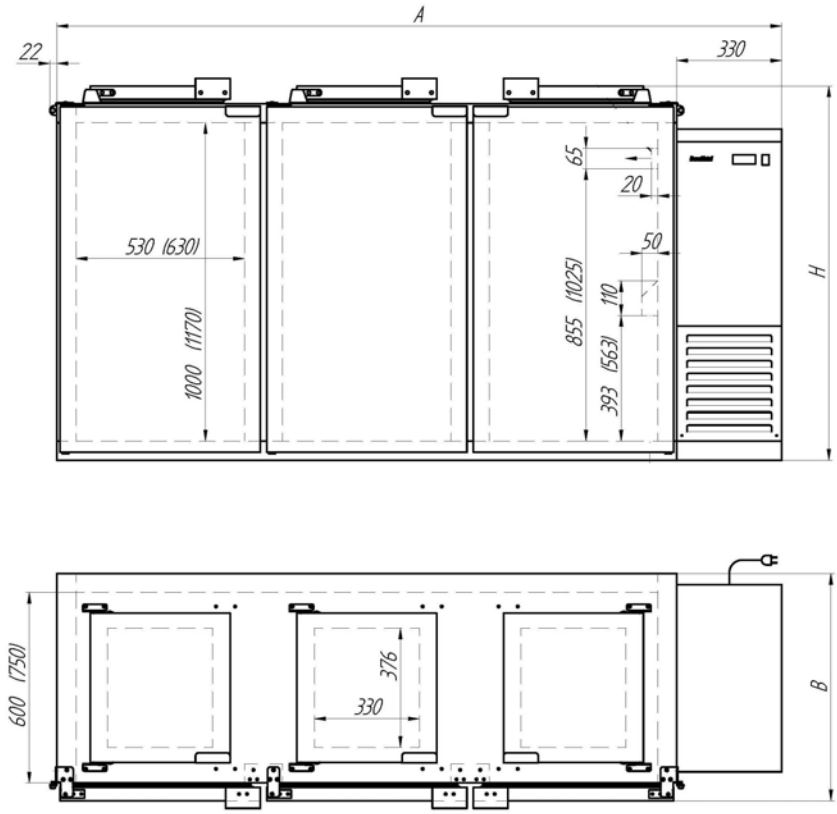

Pizzabelegstation

- Umluftkühlung
- Isolierung 50mm
- Kältemittel R-134-a

- Innen und Außen CNS AISI 304
- automatische Tauwasserverdunstung
- elektronische Steuerung mit digitaler Temperaturanzeige
- auf 6 Rollen, davon 2 feststellbar
- Aggregat rechts
- Füße höhenverstellbar

ELEKTRO

342067	4 Schubladensätze à 2 Schubladen
230V 360W	Fassungsvermögen ca. 370 Liter
2417x700/850x850/1150mm	Aufbau-Einsatz oben 12x GN 1/3, 150mm
	CNS-Klappe zweiteilig

344058	2 gekühlte Türen für Tabletts 400x600mm
230V 470W	Arbeitsfläche rostfreier Stahl 1470x430mm
1475x800x850/1000mm	Temperaturbereich 0°C bis +10°C

LIEFERZEIT: ca. 4 Wochen u.ü.V.

Technische Daten finden Sie auf der nächsten Seite

Technische Daten

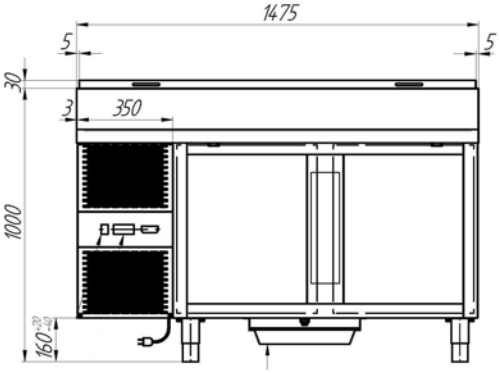

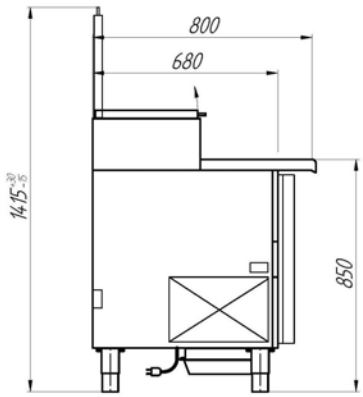

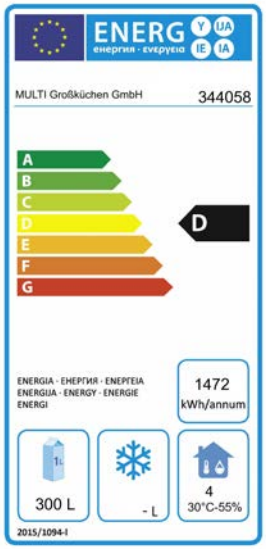

Pizza-Vorbereitung ohne Aufsatzvitrine

- Umluftkühlung
- Isolierung 50mm
- Kältemittel R-134-a

- Material: Edelstahl
- elektronische Steuerung mit digitaler Temperaturanzeige
- selbstschließende Tür(en)
- automatische Abtauung und Tauwasserverdunstung
- Aggregat links
- Füße höhenverstellbar

ELEKTRO

344047	2 gekühlte Türen für Tabletts 400x600mm
230V 470W	inkl. 2 Paar Auflageschienen / Tür
1975x800x840/1000mm	neutraler Schubladensatz à 5 Schubladen
	Arbeitsfläche Granit 1915x750mm
	Temperaturbereich 0°C bis +10°C

344057	2 gekühlte Türen für Tabletts 400x600mm
230V 470W	inkl. 2 Paar Auflageschienen / Tür
1475x800x840/1000mm	Arbeitsfläche Granit 1470x750mm
	Temperaturbereich 0°C bis +10°C

Option:
- Türschloss

LIEFERZEIT: ca. 3 Wochen u.ü.V.

Technische Daten finden Sie auf der nächsten Seite

Technische Daten

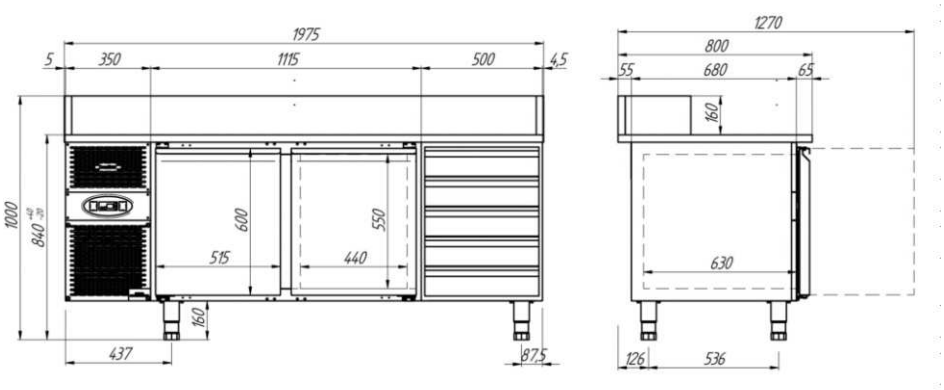

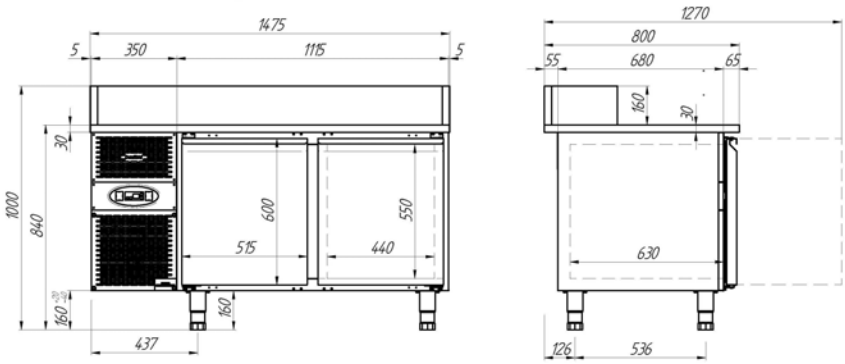

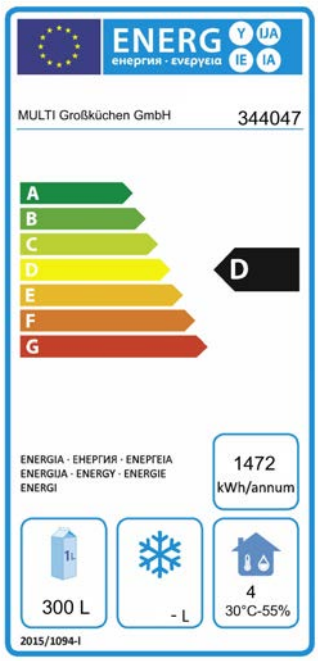

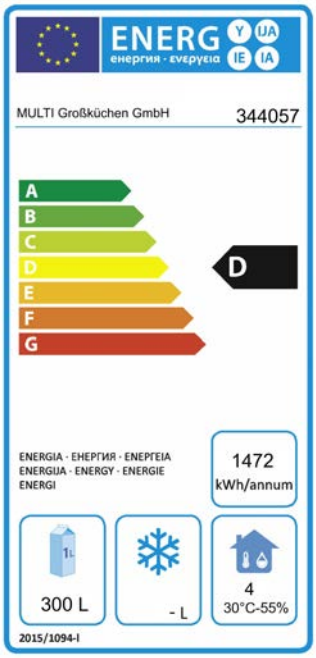

Aufsatz-Kühlvitrinen

- statische Kühlung
- Isolierung 30mm
- Kältemittel R-134-a

- Material: Edelstahl
- automatische Abtauung und Tauwasserverdunstung
- elektronische Steuerung mit digitaler Temperaturanzeige
- gerade Scheibe, Sicherheitsglas
- Füße höhenverstellbar

344039 230V 160W 1325x350x460mm	Fassungsvermögen 5xGN 1/4-150mm Temperaturbereich +2°C bis +8°C
344040 230V 160W 1475x350x460mm	Fassungsvermögen 6xGN 1/4-150mm Temperaturbereich +2°C bis +8°C
344045 230V 160W 1825x350x450mm	Fassungsvermögen 8xGN 1/4-150mm Temperaturbereich +2°C bis +8°C
344048 230V 160W 1975x350x460mm	Fassungsvermögen 9xGN 1/4-150mm Temperaturbereich +2°C bis +8°C
344104	Beleuchtung für Aufsatz-Kühlvitrinen

LIEFERZEIT: ca. 3 Wochen u.ü.V.

Technische Daten finden Sie auf der nächsten Seite

Technische Daten

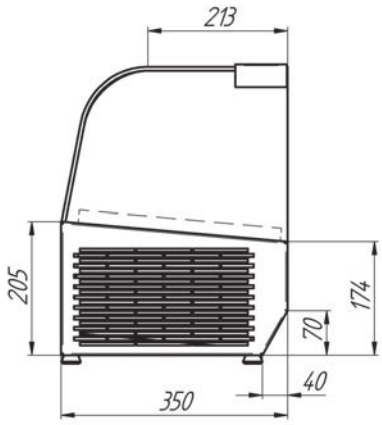

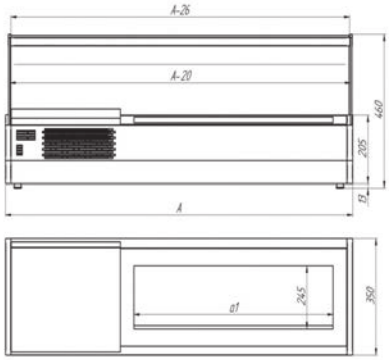

Bankettwagen

- elektronische Steuerung mit digitaler Temperaturanzeige
- fahrbar auf 4 Rollen, davon 2 feststellbar

344130	11x GN 2/1
230V 510W	Temperaturbereich +1°C bis +8°C
890x865x1955mm	
344131	22x GN 2/1
230V 710W	Temperaturbereich +1°C bis +8°C
1590x865x1955mm	

LIEFERZEIT: ca. 3 Wochen u.ü.V.

Technische Daten finden Sie auf der nächsten Seite

Technische Daten

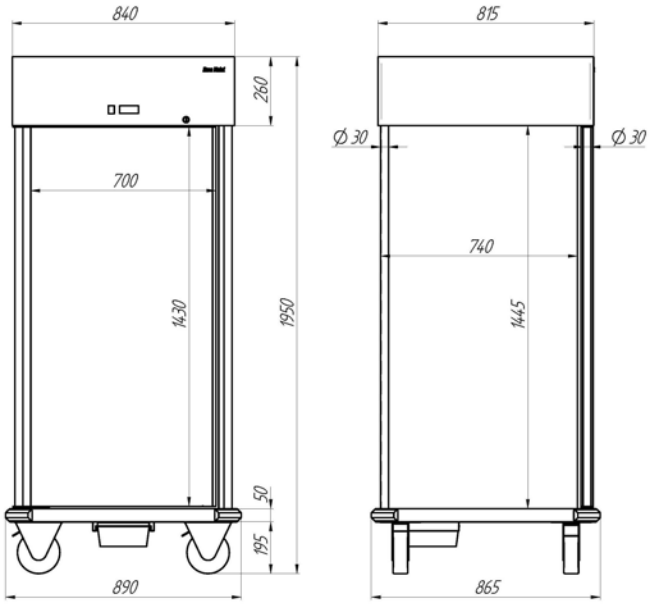

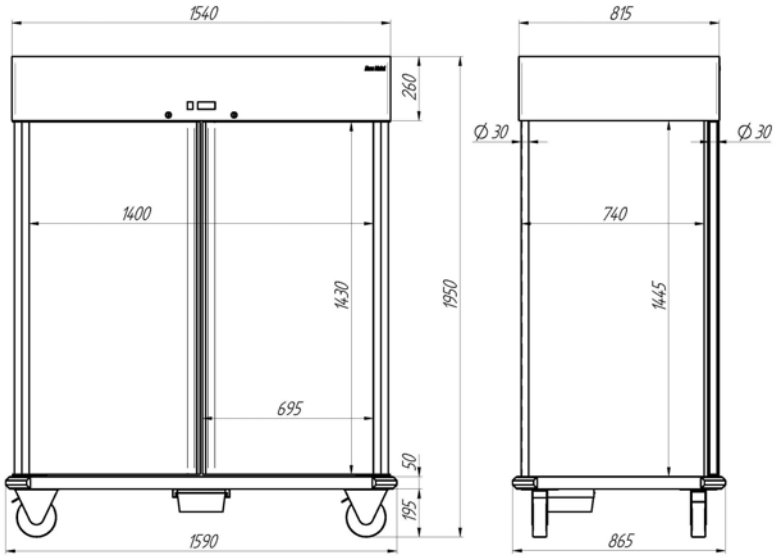

MULTI - Produkte
MULTI - Produkte vereinen Funktionalität, Qualität und Wirtschaftlichkeit für höchste Professionelle Ansprüche in der Gastronomie und in der Gemeinschaftsverpflegung.

MULTI - Beratung
Professionelle MULTI - Fachhandelspartner ermitteln gemeinsam mit den Gastronomen den konkreten Bedarf für die Investion - genau auf das Budget abgestimmt.

MULTI - Planung
Der MULTI - CAD - Planungssupport visualisiert die Einrichtung realistisch in dreidimensionalen Ansichten. Der Anschlussplan sorgt für eine sichere Installation.

MULTI - Vertrieb
Die Lieferung erfolgt sicher verpackt und pünktlich durch den MULTI -Lieferservice ab Lager zum MULTI - Fachhandelspartner oder direkt zum Investionsobjekt.

MULTI - Service
Die MULTI - Garantie, der 24-Stunden Ersatzteilservice und ein flächendeckendes Netz von Fachhandelspartnern sichern die Betriebsbereitschaft vor Ort und gewähren den dauerhaftem Erfolg des Gastronomieetriebes zur vollsten Zufriedenheit.

Das komplette Programm

MULTI Großküchen GmbH
Industriestr. 22
27356 Rotenburg

Telefon: 04261 9494-45 Verkauf
04261 9494-50 Service
Fax: 04261 5486

E-Mail: info@multi-gastro.de
Internet: www.multi-gastro.de

Der perfekte Service