Einbau-Geräte

„Drop-In“ 600 MULTI-LINE

Das komplette Programm

- Kochtechnik
- Pizza-System
- Hauben Lüftung
- Edelstahl-Möbel
- Spültechnik
- Kühltechnik
- Self-Service-System
- Zusatzgeräte
- Espresso-Maschinen

Der perfekte Service

MULTI Großküchen GmbH
Industriestraße 22, 27356 Rotenburg / W.
Tel.: 04261 9494-0
Fax.: 04261 5486
E-mail: info@multi-gastro.de
Internet: www.multi-gastro.de

Die Einbaugeräte 600 MULTI-LINE sprechen den professionellen Betreiber einer Gewerbeküche an, der „seinen“ hochwertigen Kochblock nach individuellen Vorstellungen in hervorragender Qualität selbst gestalten möchte. Sie können alle Geräte in eine vorhandene Arbeitsplatte einbauen (lassen). Oder wir fertigen nach Ihren Wünschen einen kompletten „Monoblock“, in den die Geräte homogen in die Arbeitsplatte eingebaut werden. Die Geräte haben die Leistungen der „höheren“ Profi-Kochtechnik-Serie MULTI-LINE 700.

Der Unterbau kann mit Schubladen, Türen oder Kühlung ausgestattet werden. Ausführung H1, H2, H3. Abbildung oben Freeblock 5.0.

Der Block kann auf einen massiven Sockel aufgebaut oder mit einer Edelstahlblende verkleidet werden. Wir liefern den Block fix und fertig oder auch in montagefertigen Komponenten, damit er durch jede Tür passt. Wir unterstützen Sie bei der Beratung und Planung. Der MULTI-24-Stunden Service garantiert dauerhafte Betriebssicherheit.

Fragen Sie nach weiteren Möglichkeiten. Wir sind gern für Sie da.

Ihr MULTI-Team

Inhaltsverzeichnis

Spülbecken		**Seite 1.2DM/1**
Frittenwanne		**Seite 1.2DM/1**
Bainmarie	*Elektro*	**Seite 1.2DM/2**
Fritteusen	*Elektro*	**Seite 1.2DM/3**
Bratplatten	*Elektro, 400mm breit*	**Seite 1.2DM/4**
Bratplatten	*Elektro, 600mm breit*	**Seite 1.2DM/5**
Bratplatten	*Elektro, 800mm breit, 600mm tief*	**Seite 1.2DM/6**
Bratplatten	*Elektro, 800mm breit, 800mm tief*	**Seite 1.2DM/7**
Bratplatten	*Gas*	**Seite 1.2DM/8**
Bratplatten	*Gas, 900mmbreit*	**Seite 1.2DM/9**
Kontaktgrill	*Elektro*	**Seite 1.2DM/10**
Lavaglühsteingrill	*Gas*	**Seite 1.2DM/11**
Kochfelder	*Elektro, runde Kochplatten*	**Seite 1.2DM/12**
Kochfelder	*Elektro, eckige Kochplatten*	**Seite 1.2DM/13**
Kochfelder	*Elektro, Glas-Keramik*	**Seite 1.2DM/14**
Induktionskochfelder	*Elektro*	**Seite 1.2DM/15**
Induktionskochfeld	*Elektro, WOK*	**Seite 1.2DM/16**
Kochfelder	*Elektro, Großkochfeld*	**Seite 1.2DM/16**
Kochfelder	*Gas*	**Seite 1.2DM/17**
Glühplattenherde	*Gas*	**Seite 1.2DM/18**
Backöfen	*Elektro*	**Seite 1.2DM/19**
Nudelkocher	*Elektro & Gas*	**Seite 1.2DM/20**
Multi-Funktionsbräter	*Elektro*	**Seite 1.2DM/21**
Zubehör		**Seite 1.2DM/22**
Hinweis	*Anordnung kW-Brenner, Nudelkörbe*	**Seite 1.2DM/23**
Einbaumaß		**Seite 1.2DM/24**

Spülbecken
Frittenwanne Elektro

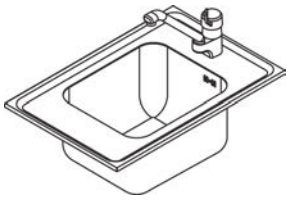

- inkl. Armatur
- inkl. Überlaufrohr

Abmessungen: B x T x H mm

60/40DL-L 400x600x350mm	1 Becken 340x340x200mm

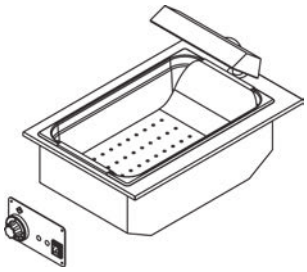

- thermostatische Regelung 30°C bis 90°C
- inkl. Infrarotstrahler
- inkl. gelochtem Einlegeboden

Abmessungen: B x T x H mm

60/40DSPE-L 400x600x250mm Elektro: 230V 1,47kW	1 Becken 305x510x165mm

LIEFERZEIT: ca. 4 Wochen u.ü.V.

Zubehör finden Sie auf Seite 22

Bainmarie Elektro

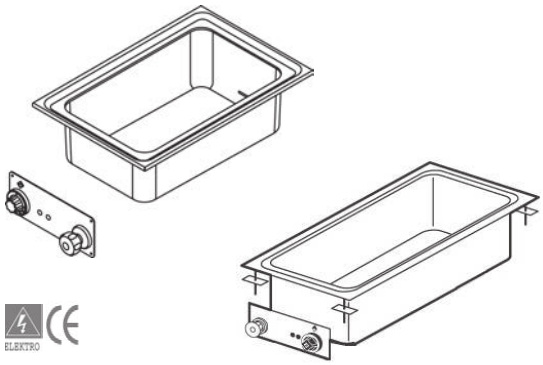

- thermostatische Regelung 30°C bis 90°C
- Wasserzulauf
- Wasserablauf
- Lieferung ohne GN-Behälter
- Abbildung 60/40DBME-L 80/40DBME-L

Abmessungen: B x T x H mm

60/40DBME-L 400x600x300mm Elektro: 230V 2,1kW	1 Becken GN 1/1, 150mm
60/80DBME-L 800x600x300mm Elektro: 400V 4,2kW	1 Becken GN 2/1, 150mm
80/20DBME-L 200x800x300mm Elektro: 230V 1,65kW	1 Becken 7xGN 1/9, 150mm
80/40DBME-L 400x800x300mm Elektro: 230V 2,85kW	1 Becken GN 1/1 + 1/3, 150mm

LIEFERZEIT: ca. 4 Wochen u.ü.V.

Zubehör finden Sie auf Seite 22

Fritteusen Elektro

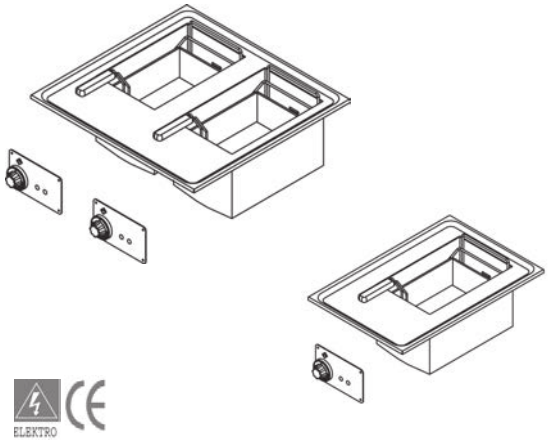

- inkl. 1 Filtersieb pro Becken
- inkl. 1 Frittierkorb pro Becken
- inkl. 1 Abdeckblech pro Becken

- thermostatische Regelung 100°C bis 180°C

- Abbildung:
  60/60DFRE10-L
  60/40DFRE18-L

Abmessungen: B x T x H mm

60/40DFRE10-L	1 Becken à 10 Liter
400x600x460mm	Beckenmaß ca. 220x350x230mm
Elektro: 400V 7,15kW	
60/60DFRE10-L	2 Becken à 10 Liter
600x600x460mm	je Beckenmaß ca. 220x350x230mm
Elektro: 400V 14,3kW	
60/40DFRE18-L	1 Becken à 18 Liter
400x600x460mm	Beckenmaß ca. 310x350x327mm
Elektro: 400V 15,9kW	
60/40DFRE8-L	2 Becken à 8 Liter
400x600x460mm	je Beckenmaß ca. 148x350x327mm
Elektro: 400V 12,0kW	

LIEFERZEIT: ca. 4 Wochen u.ü.V.

Zubehör finden Sie auf Seite 22

Änderungen vorbehalten, Abbildungen ähnlich, Alle Preise exklusive Mehrwertsteuer

Bratplatten Elektro

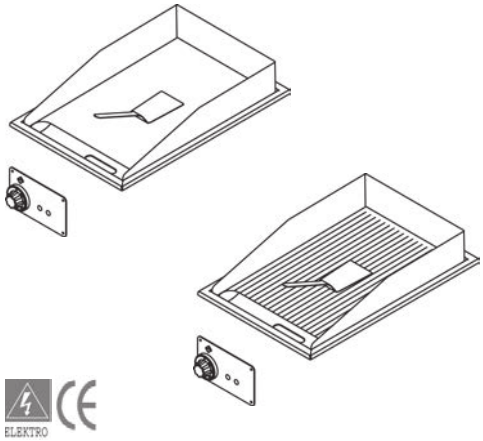

- thermostatische Regelung 50°C bis 300°C
- 1 Heizzone
- inkl. Reinigungsschaber
- Fettablauf nach unten
- Bratfläche: 356x550mm
- Abbildung 60/40DFTE-L 60/40DFTRRE-L

Abmessungen: B x T x H mm

60/40DFTE-L 400x600x220mm Elektro: 400V 4,5kW	glatte Bratfläche
60/40DFTEC-L 400x600x220mm Elektro: 400V 4,5kW	***SuperChrom*** , glatt
60/40DFTRRE-L 400x600x220mm Elektro: 400V 4,5kW	geriffelte Bratfläche
60/40DFTRREC-L 400x600x220mm Elektro: 400V 4,5kW	***SuperChrom*** , geriffelt

LIEFERZEIT: ca. 4 Wochen u.ü.V.

Zubehör finden Sie auf Seite 22

Änderungen vorbehalten, Abbildungen ähnlich, Alle Preise exklusive Mehrwertsteuer

Bratplatten Elektro

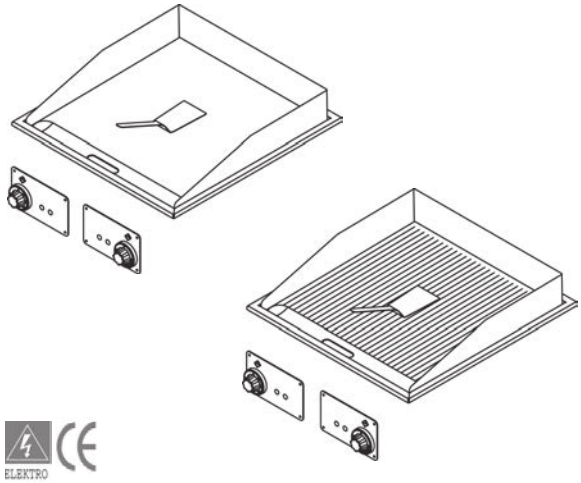

- thermostatische Regelung
  50°C bis 300°C

- 2 Heizzonen

- inkl. Reinigungsschaber
- Fettablauf nach unten

- Bratfläche: 556x550mm
- Anschlußwert: 400V 6,0kW
- Abmessungen: 600x600x220mm

- Abbildung
  60/60DFTE-L
  60/60DFTRRE-L

Abmessungen: B x T x H mm

60/60DFTE-L	glatte Bratfläche
60/60DFTEC-L	***SuperChrom*** , glatt
60/60DFTRE-L	1/2 glatte, 1/2 geriffelte Bratfläche
60/60DFTREC-L	***SuperChrom*** , 1/2 + 1/2
60/60DFTRRE-L	geriffelte Bratfläche
60/60DFTRREC-L	***SuperChrom*** , geriffelt

LIEFERZEIT: ca. 4 Wochen u.ü.V.

Zubehör finden Sie auf Seite 22

Änderungen vorbehalten, Abbildungen ähnlich, Alle Preise exklusive Mehrwertsteuer

Bratplatten Elektro

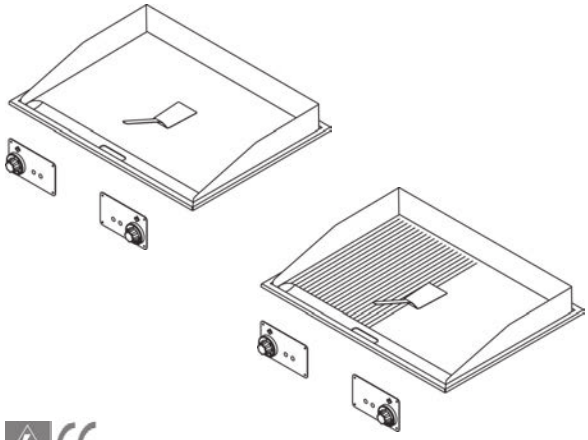

- thermostatische Regelung 50°C bis 300°C
- 2 Heizzonen
- inkl. Reinigungsschaber
- Fettablauf nach unten
- Bratfläche: 756x550mm
- Anschlußwert: 400V 9,0kW
- Abmessungen: 800x600x220mm
- Abbildung 60/80DFTE-L 60/80DFTRE-L

Abmessungen: B x T x H mm

60/80DFTE-L	glatte Bratfläche
60/80DFTEC-L	***SuperChrom*** , glatt
60/80DFTRE-L	1/2 glatte, 1/2 geriffelte Bratfläche
60/80DFTREC-L	***SuperChrom*** , 1/2 + 1/2
60/80DFTRRE-L	geriffelte Bratfläche
60/80DFTRREC-L	***SuperChrom*** , geriffelt

LIEFERZEIT: ca. 4 Wochen u.ü.V.

Zubehör finden Sie auf Seite 22

Bratplatten Elektro

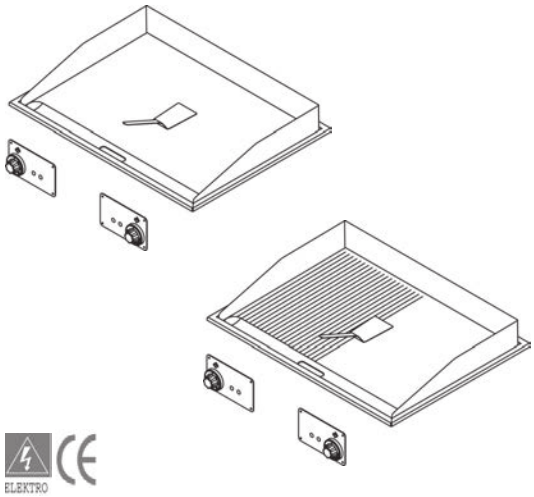

- thermostatische Regelung 50°C bis 300°C
- 2 Heizzonen
- inkl. Reinigungsschaber
- Fettablauf nach unten
- Bratfläche: 760x680mm
- Anschlußwert: 400V 15,0kW
- Abmessungen: 800x800x220mm
- Abbildung 80/80DFTE-L 80/80DFTRRE-L

Abmessungen: B x T x H mm

80/80DFTE-L	glatte Bratfläche
80/80DFTEC-L	***SuperChrom*** , glatt
80/80DFTRE-L	1/2 glatte, 1/2 geriffelte Bratfläche
80/80DFTREC-L	***SuperChrom*** , 1/2 + 1/2

LIEFERZEIT: ca. 4 Wochen u.ü.V.

Zubehör finden Sie auf Seite 22

Bratplatten Gas

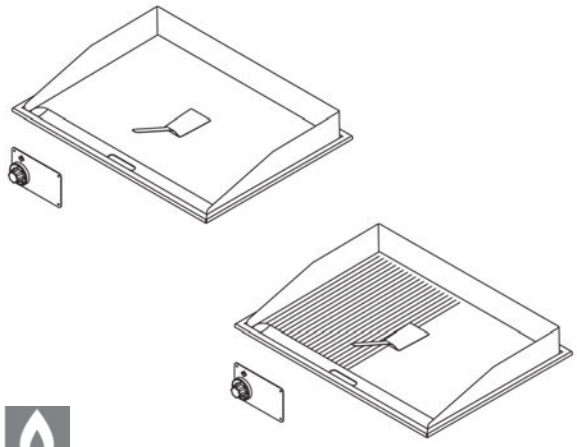

GAS

SuperChrom, 1 Heizzone
- Elektrische Zündung
- Fettablauf nach unten
- umlaufende Wasserrinne

80/50
- Bratfläche: 390x535mm
- Anschlußwert: 7,0kW, 230V 0,001kW
- Abmessungen: 500x800x330mm

80/70
- Bratfläche: 590x535mm
- Anschlußwert: 10,5kW, 230V 0,001kW
- Abmessungen: 700x800x330mm

90/50
- Bratfläche: 390x685mm
- Anschlußwert: 9,0kW, 230V 0,001kW
- Abmessungen: 500x950x330mm

Abmessungen: B x T x H mm

80/50DFTGC-L	glatte Bratfläche
80/50DFTRRGC-L	geriffelte Bratfläche
80/70DFTGC-L	glatte Bratfläche
80/70DFTRGC-L	1/2 glatte, 1/2 geriffelte Bratfläche
80/70DFTRRGC-L	geriffelte Bratfläche
90/50DFTGC-L	glatte Bratfläche
90/50DFTRRGC-L	geriffelte Bratfläche

LIEFERZEIT: ca. 4 Wochen u.ü.V.

Zubehör finden Sie auf Seite 22

Änderungen vorbehalten, Abbildungen ähnlich, Alle Preise exklusive Mehrwertsteuer

Bratplatten Gas

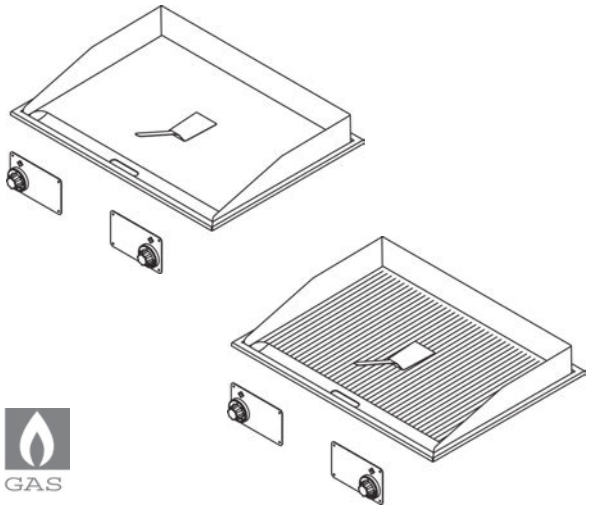

SuperChrom, 2 Heizzonen
- Elektrische Zündung
- Fettablauf nach unten
- umlaufende Wasserrinne

80/90
- Bratfläche: 790x535mm
- Anschlußwert: 14,0kW, 230V 0,001kW
- Abmessungen: 900x800x330mm

90/90
- Bratfläche: 790x685mm
- Anschlußwert: 18,0kW, 230V 0,001kW
- Abmessungen: 900x950x330mm

Abmessungen: B x T x H mm

80/90DFTGC-L	glatte Bratfläche
80/90DFTRGC-L	1/2 glatte, 1/2 geriffelte Bratfläche
80/90DFTRRGC-L	geriffelte Bratfläche
90/90DFTGC-L	glatte Bratfläche
90/90DFTRGC-L	1/2 glatte, 1/2 geriffelte Bratfläche

LIEFERZEIT: ca. 4 Wochen u.ü.V.

Zubehör finden Sie auf Seite 22

Änderungen vorbehalten, Abbildungen ähnlich, Alle Preise exklusive Mehrwertsteuer

Kontaktgrill Elektro

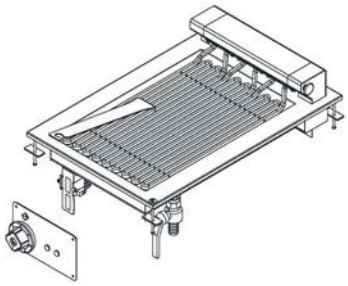

- thermostatische Regelung 50°C bis 300°C
- direktes Grillen auf den elektrisch beheizten Heizstäben
- die Heizstäbe sind nach oben schwenkbar
- Abbildung 60/40DGRD-L

Abmessungen: B x T x H mm

60/40DGRD-L 400x600x300mm Elektro: 400V 4,08kW	Heizelement 270x430mm 1 Grillzone
60/80DGRD-L 800x600x300mm Elektro: 400V 8,16kW	Heizelement 550x430mm 2 Grillzonen
80/40DGRD-L 400x800x300mm Elektro: 400V 5,415kW	Heizelement 270x630mm 1 Grillzone

LIEFERZEIT: ca. 4 Wochen u.ü.V.

Zubehör finden Sie auf Seite 22

Lavaglühsteingrill Gas

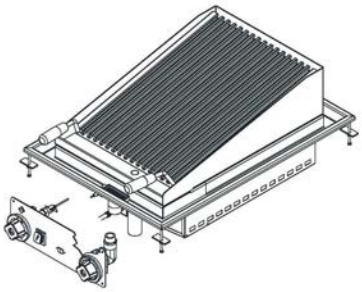

- Elektrische Zündung
- verstellbare Roste aus Edelstahl mit Wärmeschutzgriffen
- umlaufende Wasserrinne
- Abbildung 70/50DGRL-L

GAS

Abmessungen: B x T x H mm

70/50DGRL-L 500x700x330mm Gas: 9,0kW Elektro: 230V 0,001kW	1 Grillzone 380x520mm
70/90DGRL-L 900x700x330mm Gas: 18,0kW Elektro: 230V 0,001kW	2 Grillzonen à 380x520mm

LIEFERZEIT: ca. 4 Wochen u.ü.V.

Zubehör finden Sie auf Seite 22

Kochfelder Elektro

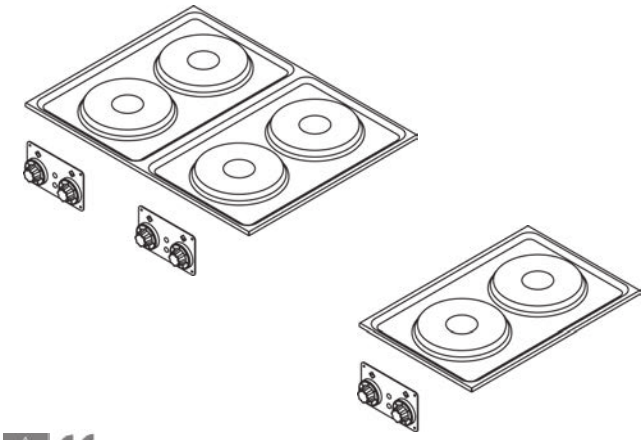

- runde Kochplatten Ø 220mm
- Leistung in 6 Stufen regelbar
- Abbildung
  60/40DPCE-L
  60/80DPCE-L

Abmessungen: B x T x H mm

60/40DPCE-L 400x600x50mm Elektro: 400V 5,2kW	2 runde Kochplatten à 2,6kW
60/80DPCE-L 800x600x50mm Elektro: 400V 10,4kW	4 runde Kochplatten à 2,6kW

LIEFERZEIT: ca. 4 Wochen u.ü.V.

Zubehör finden Sie auf Seite 22

Änderungen vorbehalten, Abbildungen ähnlich, Alle Preise exklusive Mehrwertsteuer

Kochfelder Elektro

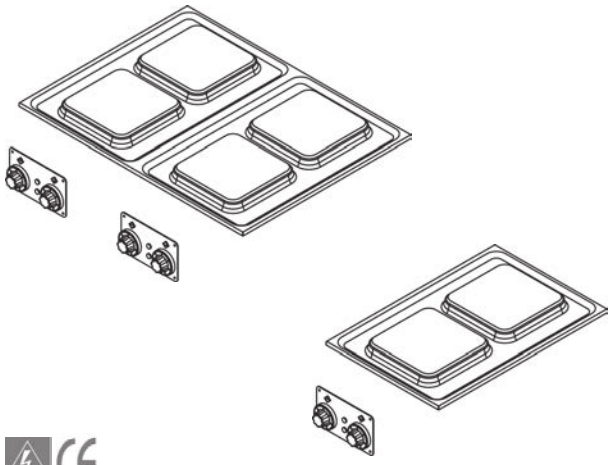

- eckige Kochplatten 220x220mm
- Leistung in 6 Stufen regelbar
- Abbildung
  60/40DPCEQ-L
  60/80DPCEQ-L

Abmessungen: B x T x H mm

60/40DPCEQ-L 400x600x50mm Elektro: 400V 5,2kW	2 eckige Kochplatten à 2,6kW
60/80DPCEQ-L 800x600x50mm Elektro: 400V 10,4kW	4 eckige Kochplatten à 2,6kW
80/40DPCEQ-L 400x800x50mm Elektro: 400V 10,0kW	2 eckige Kochplatten à 2,6kW
80/80DPCEQ-L 800x800x50mm Elektro: 400V 16,0kW	4 eckige Kochplatten à 2,6kW

LIEFERZEIT: ca. 4 Wochen u.ü.V.

Zubehör finden Sie auf Seite 22

Kochfelder Glas-Keramik

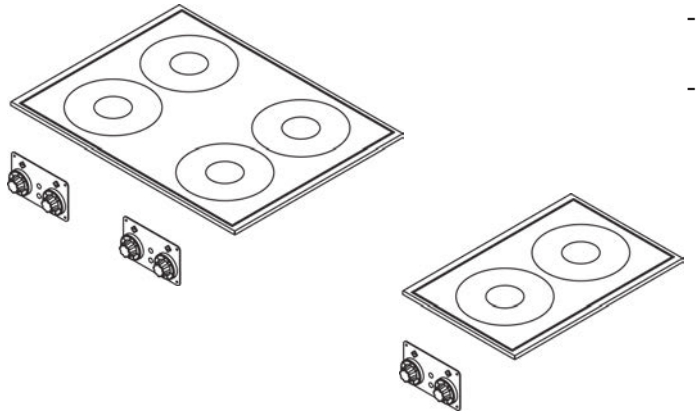

- Leistung in 6 Stufen regelbar
- Abbildung
  60/40DPVE-L
  60/80DPVE-L

Abmessungen: B x T x H mm

60/40DPVE-L 400x600x50mm Elektro: 400V 5,0kW	2 Heizzonen à 2,5kW Glas-Keramik-Feld 350x570mm
60/80DPVE-L 800x600x50mm Elektro: 400V 10,0kW	4 Heizzonen à 2,5kW Glas-Keramik-Feld 750x570mm
80/40DPVE-L 400x800x50mm Elektro: 400V 6,8kW	2 Heizzonen à 3,4kW Glas-Keramik-Feld 350x770mm
80/80DPVE-L 800x800x50mm Elektro: 400V 13,6kW	4 Heizzonen à 3,4kW Glas-Keramik-Feld 750x770mm

LIEFERZEIT: ca. 4 Wochen u.ü.V.

Zubehör finden Sie auf Seite 22

Induktionskochfeld

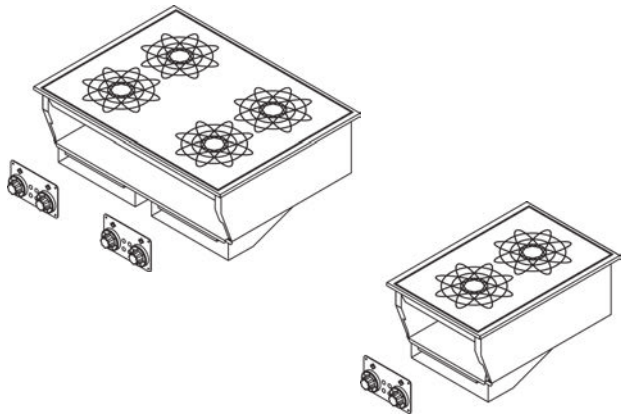

- Leistung in 6 Stufen regelbar
- das Kochgeschirr muss für Induktion geeignet sein
- Abbildung
  60/40DIND-L
  60/80DIND-L

Abmessungen: B x T x H mm

40/40DIND-L 400x400x310mm Elektro: 400V 5,0kW	1 Kochzone Induktionskochfeld 350x350mm
60/40DIND-L 400x600x310mm Elektro: 400V 10,0kW	2 Kochzonen à 5,0kW Induktionskochfeld 350x570mm
60/80DIND-L 800x600x310mm Elektro: 400V 20,0kW	4 Kochzonen à 5,0kW Induktionskochfeld 750x570mm
80/40DIND-L 400x800x310mm Elektro: 400V 10,0kW	2 Kochzonen à 5,0kW Induktionskochfeld 350x770mm
80/80DIND-L 800x800x310 Elektro: 400V 20,0kW	4 Kochzonen à 5,0kW Induktionskochfeld 750x770mm

LIEFERZEIT: ca. 4 Wochen u.ü.V.

Zubehör finden Sie auf Seite 22

Änderungen vorbehalten, Abbildungen ähnlich, Alle Preise exklusive Mehrwertsteuer

Induktion „Wok“ Stahl-Grosskochfeld

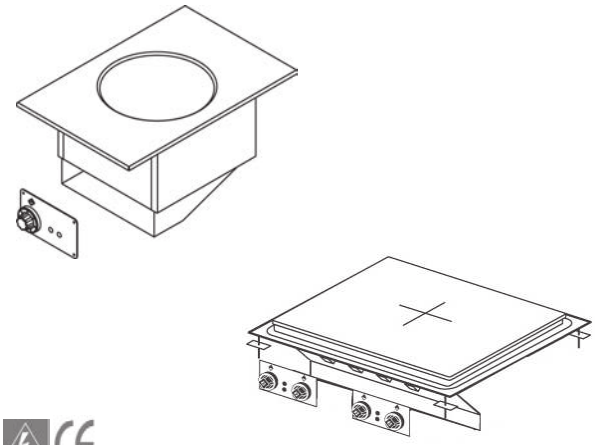

Induktion „WOK“
- Leistung stufenlos regelbar
- das Kochgeschirr muss für Induktion geeignet sein

Stahl-Grosskochfeld
- Leistung in 4 Stufen regelbar
- die Plattentemperatur wird durch interne Thermostate begrenzt

- Abbildung 60/40DINDW-L 80/80DTPE-L

Abmessungen: B x T x H mm

60/40DINDW-L	***Induktion "WOK"***
400x600x310mm	Ø 300mm Durchmesser
Elektro: 400V 5,0kW	
60/80DTPE-L	***Stahl-Grosskochfeld***
800x600x240mm	4 Heizzonen
Elektro: 400V 10,0kW	Kochfläche 700x500mm
80/80DTPE-L	***Stahl-Grosskochfeld***
800x800x240mm	4 Heizzonen
Elektro: 400V 13,6kW	Kochfläche 700x680mm

LIEFERZEIT: ca. 4 Wochen u.ü.V.

Zubehör finden Sie auf Seite 22

Kochfelder Gas

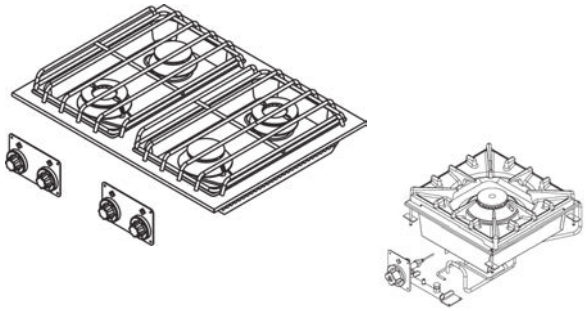

- Brenner mit Pilotflamme
- Fortkochplatten finden Sie im Zubehör
- Die Anordung der Brenner finden Sie auf Seite 24
- Abbildung 60/80DPCG-L 40/40DPCG-L

GAS

Abmessungen: B x T x H mm

40/40DPCG-L	Gußrost
400x400x140mm	1 Kochstelle 10,0kW
Gas: 10,0kW	
50/50DPCG-L	Gußrost
500x500x220mm	1 Kochstelle 10,0kW
Gas: 10,0kW	
80/40DPCG-L	Gußrost
400x600x110mm	1 Kochstelle 4,0kW
Gas: 11,0kW	1 Kochstelle 7,0kW
80/80DPCG-L	Gußrost
800x600x110mm	je 1 Kochstelle 4,0kW und 10,0kW
Gas: 28,0kW	2 Kochstellen 7,0kW
60/40DPCG-L	Schieberoste aus Edelstahl
400x600x110mm	1 Kochstelle 5,5kW
Gas: 13,0kW	1 Kochstelle 7,5kW
60/80DPCG-L	Schieberoste aus Edelstahl
800x600x110mm	je 1 Kochstelle 3,5kW und 7,5kW
Gas: 22,0kW	2 Kochstellen 5,5kW

LIEFERZEIT: ca. 4 Wochen u.ü.V.

Zubehör finden Sie auf Seite 22

Änderungen vorbehalten, Abbildungen ähnlich, Alle Preise exklusive Mehrwertsteuer

Glühplattenherde Gas

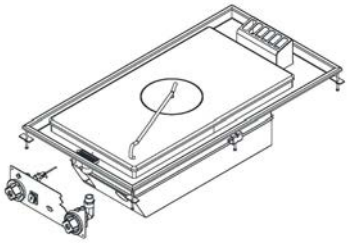

- Elektrische Zündung
- umlaufende Wasserrinne
- Abbildung 80/90DTPG-L

GAS

Abmessungen: B x T x H mm

80/90DTPG-L 900x800x310mm Gas: 12,0kW Elektro: 230V 0,001kW	1 Kochplatte 770x570mm
90/50DTPG-L 500x950x310mm Gas: 7,0kW Elektro: 230V 0,001kW	1 Kochplatte 390x730mm
90/90DTPG-L 900x950x310mm Gas: 12,0kW Elektro: 230V 0,001kW	1 Kochplatte 790x730mm

LIEFERZEIT: ca. 4 Wochen u.ü.V.

Zubehör finden Sie auf Seite 22

Änderungen vorbehalten, Abbildungen ähnlich, Alle Preise exklusive Mehrwertsteuer

Backöfen Elektro

Backofen Heißluft oder statisch
- thermostatische Regelung
  50°C bis 300°C

70/80DBEN-L
Niedertemperaturofen
2 Schubladen GN 1/1, 150mm
Temperaturbereich: 30°C bis 120°C
Bedienfeld mit elektronischer Einstellung für Zeit, Temperatur und Wartungsfunktion

Abmessungen: B x T x H mm

70/80DBE-L 800x615x486mm Elektro: 400V 5,32kW	Heißluftbackofen GN 1/1 1 Rost 530x325mm
70/80DBES-L 800x690x486mm Elektro: 400V 5,0kW	statischer Backofen GN 2/1 1 Rost 650x530mm
90/80DBES-L 800x855x486mm Elektro: 400V 6,7kW	statischer Backofen GN 2/1 1 Rost 650x710mm
70/80DBEN-L 800x610x510mm Elektro: 230V 1,0kW	nur für Version Freeblock 5.0

LIEFERZEIT: ca. 4 Wochen u.ü.V.

Zubehör finden Sie auf Seite 22

Änderungen vorbehalten, Abbildungen ähnlich, Alle Preise exklusive Mehrwertsteuer

Nudelkocher Elektro & Gas

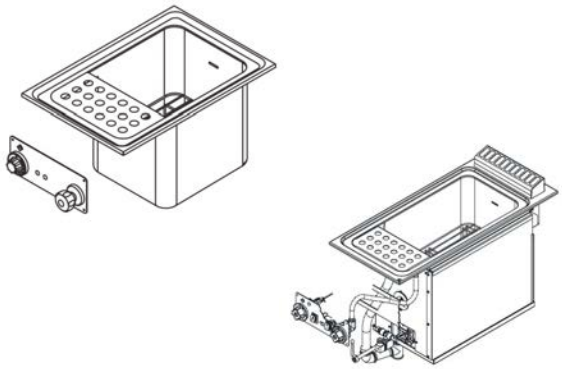

- thermostatische Regelung 50°C bis 110°C
- Wasserüberlauf
- Bodenablauf
- Manueller Wasserzulauf
- Lieferung erfolgt ohne Körbe, siehe Zubehör
- Abbildung 60/40DCPE-L 70/40DCPG-L

Abmessungen: B x T x H mm

60/40DCPE-L	***Elektro***
400x600x510mm	1 Becken à 25 Liter
Elektro: 400V 7,8kW	Beckenmaß ca. 305x335x327mm
80/40DCPE-L	***Elektro***
400x800x510mm	1 Becken à 40 Liter
Elektro: 400V 13,5kW	Beckenmaß ca. 307x509x327mm
70/40DCPG-L	***Gas***
400x700x650mm	1 Becken à 25 Liter
Gas: 9,5kW	Beckenmaß ca. 305x335x327mm
Elektro: 230V 0,02kW	
90/40DCPG-L	***Gas***
400x900x650mm	1 Becken à 40 Liter
Gas: 13,95kW	Beckenmaß ca. 307x509x327mm
Elektro: 230V 0,02kW	

LIEFERZEIT: ca. 4 Wochen u.ü.V.

Zubehör finden Sie auf Seite 22

Multi-Funktions-bratplatte, Elektro

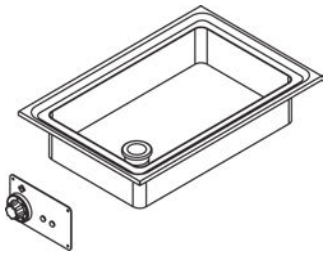

- thermostatische Regelung 50°C bis 300°C

- Becken aus Edelstahl
- Bodenablauf mit Stopfen

- Abbildung 60/40DBRPE-L

Abmessungen: B x T x H mm

60/40DBRPE-L	1 Becken à 15 Liter
400x600x280mm	1 festes Becken ca. 300x510x100mm
Elektro: 400V 4,0kW	
60/80DBRPE-L	1 Becken à 35 Liter
800x600x280mm	1 festes Becken ca. 700x510x100mm
Elektro: 400V 8,0kW	
80/40DBRPE-L	1 Becken à 20 Liter
400x800x280mm	1 festes Becken ca. 300x680x100mm
Elektro: 400V 5,2kW	

LIEFERZEIT: ca. 4 Wochen u.ü.V.

Zubehör finden Sie auf Seite 22

Zubehör

Bezeichnung	Beschreibung	Artikel-Nr.
Fritteusenkörbe Standard		
60/40DFRE8-L	121x301x150mm	531053400
60/40DFRE10-L	200x300x100mm	531024100
60/60DFRE10-L	200x300x100mm	531024100
60/40DFRE18-L	280x290x150mm	531041300
Fritteusenkörbe Option		
60/40DFRE10-L	100x300x120mm	531013200
60/40DFRE18-L	135x290x150mm	531041600
Reinigungsschaber	für glatte Bratplatten	531040800
Reinigungsschaber	für geriffelte Bratplatten	544023800
10 Klingen	für Reinigungsschaber	531040900
Lavasteine		536014800
für Gußroste		
Fortkochplatte, glatt	1 Flamme, 350x270mm	65/PL1F-L
Fortkochplatte, glatt	2 Flammen, 350x570mm	65/PL2F-L
Fortkochplatte, geriffelt	1 Flamme, 350x270mm	65/PR1F-L
Fortkochplatte, geriffelt	2 Flammen, 350x570mm	65/PR2F-L
für Edelstahlauflagen		
Fortkochplatte, glatt	1 Flamme, 350x270mm	70/PL1N-L
Fortkochplatte, glatt	2 Flammen, 350x570mm	70/PL2N-L
Fortkochplatte, geriffelt	1 Flamme, 350x270mm	70/PR1N-L
Fortkochplatte, geriffelt	2 Flammen, 350x570mm	70/PR2N-L
Gußrost		532005901
Kit WOK	für 10,0kW Brenner / Gußroste	60/WOK-L
Wok-Aufsatzring	nur für Roste aus Gusseisen	544439900
Körbe für Nudelkocher	140x320x200mm	531032400
	140x100x200mm	531032600
	280x320x215mm	531070200
	280x160x215mm	531047900
	135x160x215mm	531048000
	280x490x215mm	531070300
	280x240x215mm	531070100
Deckel für 60/40DBRPE-L		70/BRP1-L

LIEFERZEIT: ca. 4 Wochen u.ü.V.

Anordnung kW-Brenner

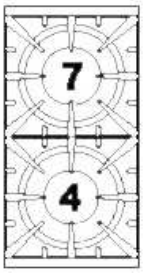

80/40DPCG-L

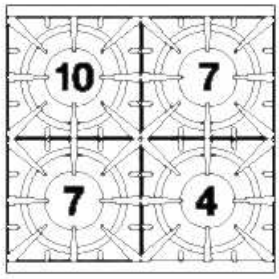

80/80DPCG-L

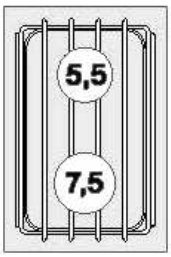

60/40DPCG-L

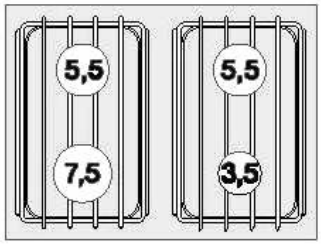

60/80DPCG-L

Kombinationsmöglichkeiten GN-Behälter 80/40DCPE-L, 90/40DCPG-L

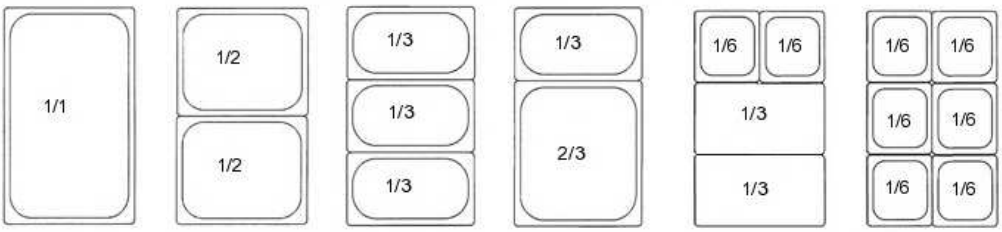

Kombinationsmöglichkeiten GN-Behälter 60/40DCPE-L, 70/40DCPG-L

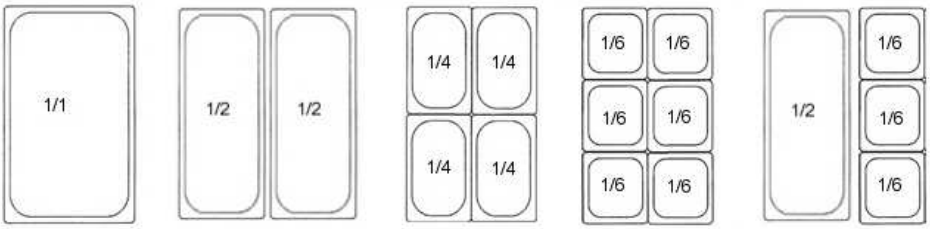

Einbaumaß

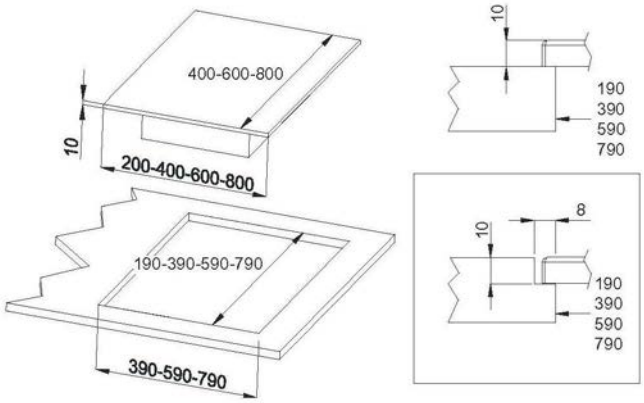
400-600-800
10
200-400-600-800
190-390-590-790
390-590-790
10
190
390
590
790
8
10
190
390
590
790

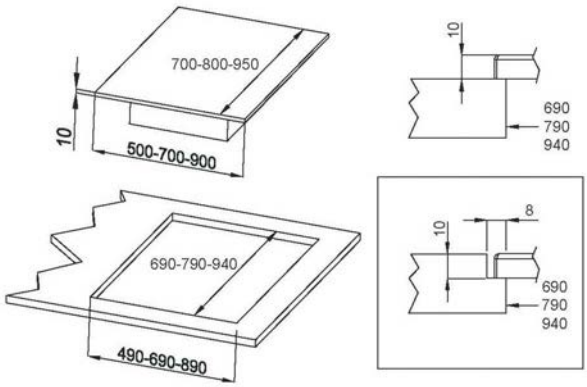
700-800-950
10
500-700-900
690-790-940
490-690-890
10
690
790
940
8
10
690
790
940

MULTI - Produkte
MULTI - Produkte vereinen Funktionalität, Qualität und Wirtschaftlichkeit für höchste professionelle Ansprüche in der Gastronomie und in der Gemeinschaftsverpflegung.

MULTI - Beratung
Professionelle MULTI - Fachhandelspartner ermitteln gemeinsam mit den Gastronomen den konkreten Bedarf für die Investition - genau auf das Budget abgestimmt.

MULTI - Planung
Der MULTI - CAD - Planungssupport visualisiert die Einrichtung realistisch in dreidimensionalen Ansichten. Der Anschlussplan sorgt für eine sichere Installation.

MULTI - Vertrieb
Die Lieferung erfolgt sicher verpackt und pünktlich durch den MULTI -Lieferservice ab Lager zum MULTI - Fachhandelspartner oder direkt zum Investitionsobjekt.

MULTI - Service
Die MULTI - Garantie, der 24-Stunden Ersatzteilservice und ein flächendeckendes Netz von Fachhandelspartnern sichern die Betriebsbereitschaft vor Ort und gewähren den dauerhaftem Erfolg des Gastronomiebetriebes zur vollsten Zufriedenheit.

Das komplette Programm

Der perfekte Service

MULTI Großküchen GmbH
Industriestr. 22
27356 Rotenburg

Telefon: 04261 9494-45 Verkauf
04261 9494-50 Service
Fax: 04261 5486

E-Mail: info@multi-gastro.de
Internet: www.multi-gastro.de